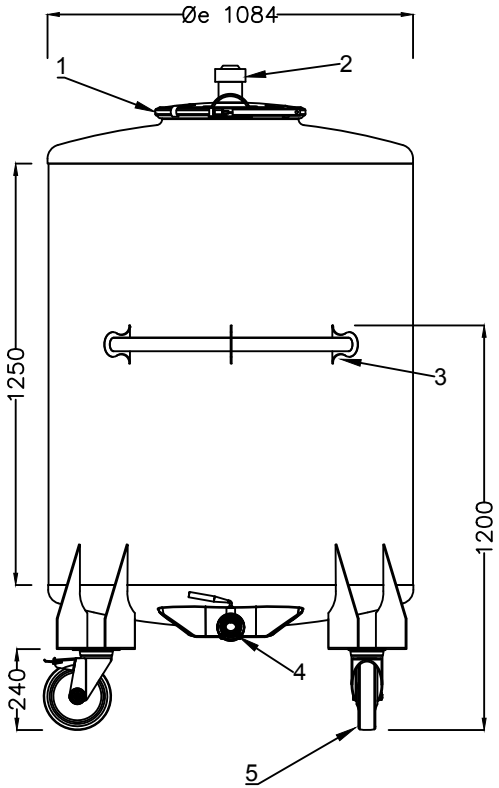

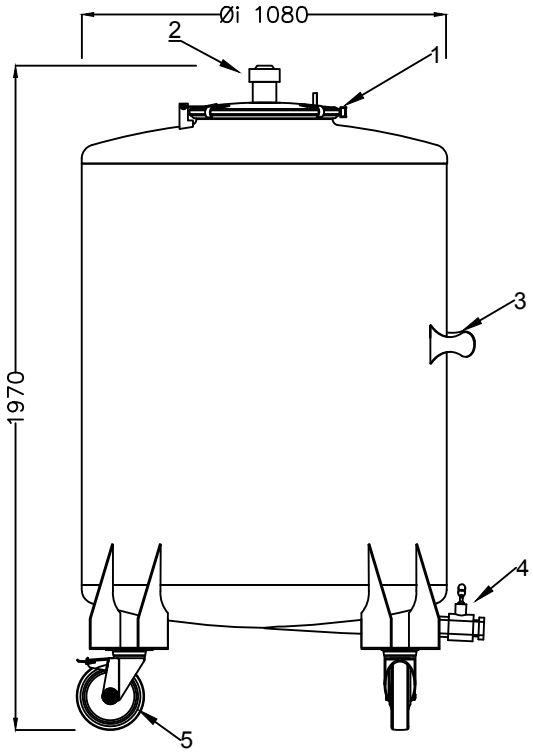

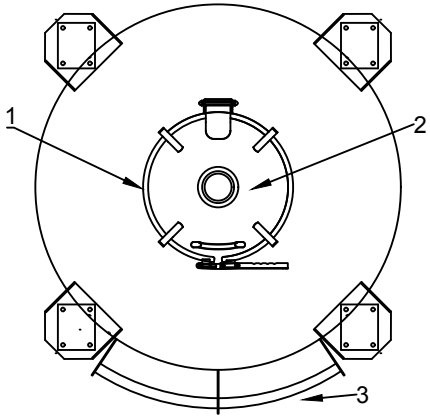

ARSILAC

N°Cuves	ART 006233
Model	SCL 1250
Matèriel	1.4301 (304)
Epaisseur	20 / 10
Capacitè	1300 Lt.
Diamètre	1080
Finition	
Extérieur	Brossee
Intérieur	Poli Minoir (BA)

Accessoires

1– Trappe souperieur Ø400 avec fermeture rapide a levier + EPDM

2– Soupape de securite en PVC

3– Poignee inox pour le deplacement

4– Vidange totale avec vanne a boule sortie 40 MACON

5– N° 4 Roues Ø200

Date	26–03–2019
N° Dis	Dis_0109_19 Arilac
N° Rev	
Tecnique	Rolando Mirco