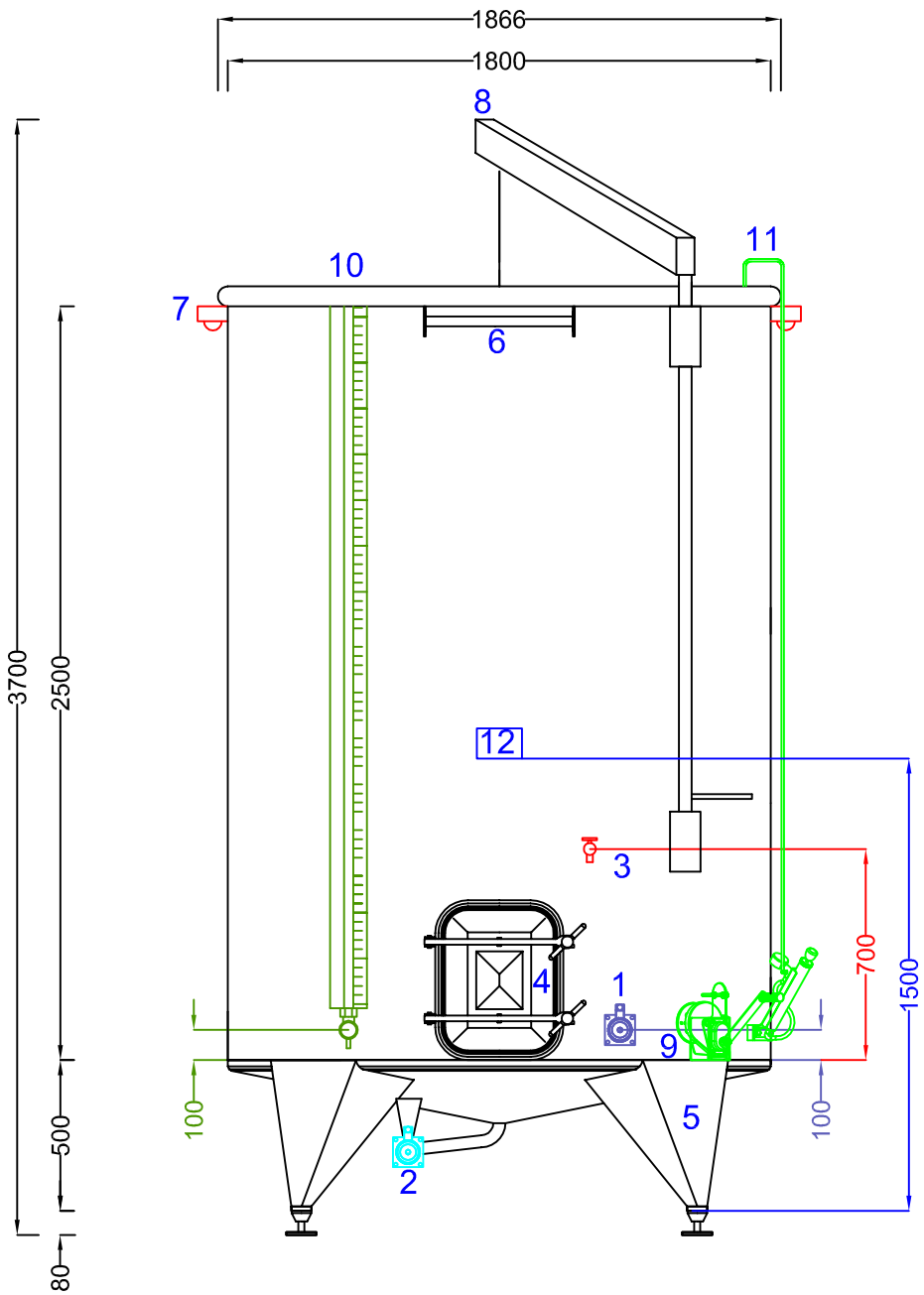

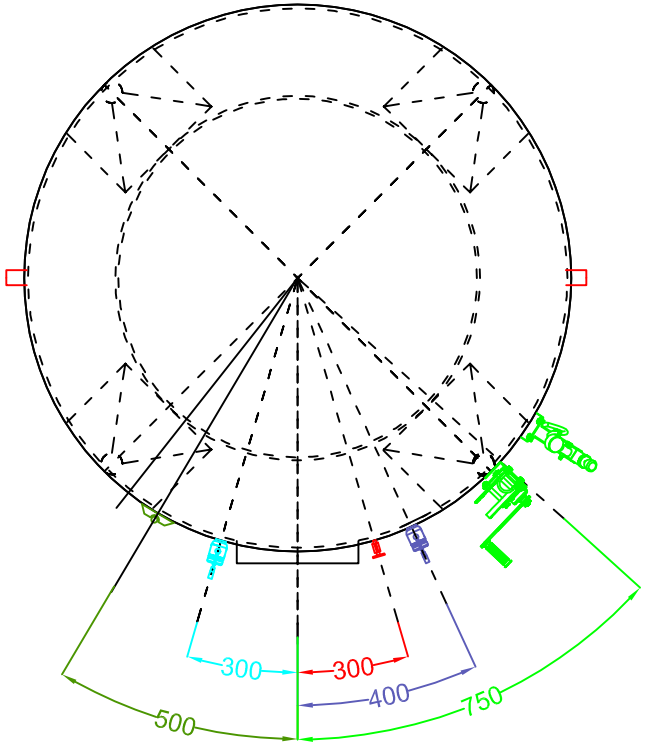

ARSILAC

Client		
N°Cuves	ART006263	
Model	SPAC 6000	
Fond	Conique	
Toit	------	
Capacitè	6403	
Diamètre	1800	
Particulier	**Matériel**	**Épaisseur**
Fond	AISI 304	2,0 mm
Toit	AISI 304	1,5 mm
Virole	AISI 304	1,5 mm
Finition		
Extérieur	Bouchonnee	
Intérieur	Recuit Brillant	

Accessories

1 - Vidage partielle avec bride carrè 100x100 et vanne a boule 50 MACON, passage integrale (tube 60)
2 - Vidage totale avec bride carrè 100x100 et vanne a boule 50 MACON (tube 50)
3 - Robinet degustateur DIN 15
4 - Porte rectangulaire 420x530 mm, positionnee au ras du fond virole
5 - N° 4 pieds inox h 500 mm reglables
6 - Barreau d'appui echelle inox
7 - Anneaux de levage à vide
8 - Potence
9 - Treuil
10 - Robinet de niveau
11 - Pompe et manometre
12 - Plaque

Date	04-11-2019
N° Dessin	Dis_0842_19_ARSILAC
Tecnique	Licalsi Massimiliano