Rev	Date	Modification	Drawn by	Checked by	Approved by
0	31/03/14	First release	Puchaux C.	Marcotte L.	Lefebvre F.
1	03/04/14	Change feet & design temperature	Puchaux C.	Marcotte L.	Lefebvre F.
2	07/04/14	Change design temperature	Puchaux C.	Marcotte L.	Lefebvre F.

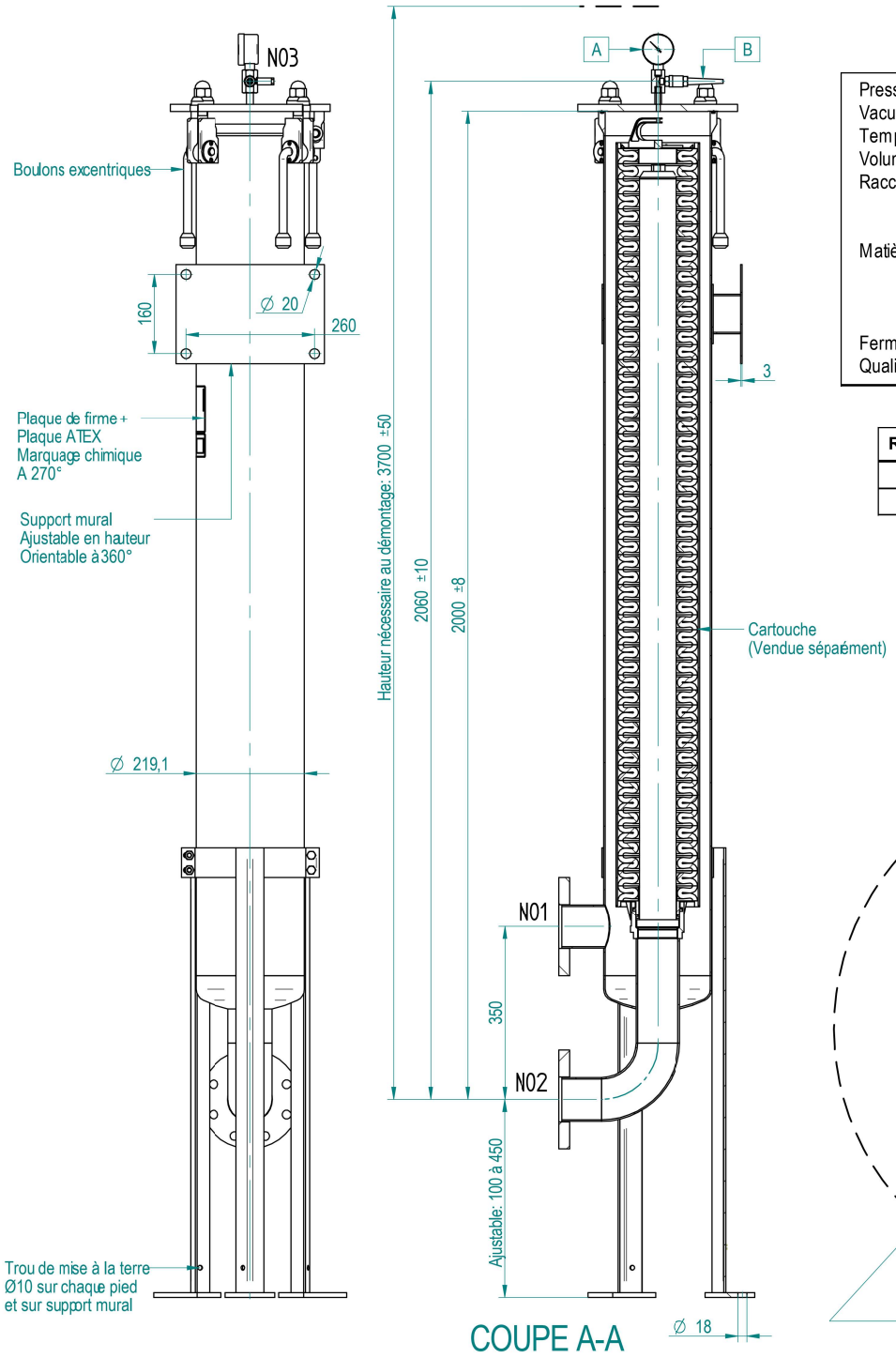

COUPE A-A

Pression de calcul	bar eff.	10
Vacuum	Oui/Non	Non
Température de calcul	min/max. °C	-10/80°C
Volume	L.	66
Raccords/Orientations	Entrée	**N01** : Horizontale, à 0°, bride PN16 DN80 01A (EN 1092-1)
	Sortie	**N02** : Horizontale, sur fond à 0°, bride PN16 DN80 01A (EN 1092-1)
	Event	**N03** : Verticale, centrée sur couvercle, R1/4" (1/4" Gas Male) + Té 3xRp1/4" (1/4" Gaz Femelle=
Matière	en contact avec Fluide	316L (1.4404) ou équivalent
	Hors fluide	304L (1.4306), 316L (1.4404) ou équivalent
	Joint	EPDM
	Fermeture	Acier Inoxydable (Kolstérisation partielle)
Fermeture	Type	Boulons excentriques
Qualité de Surface	Intérieure / Extérieure	Décapé & Passivé

Rep	Qtés	Désignation	Matière	Observation
A	1	Manomètre 0/10 bars - DN63	316L / EPDM	Connexion R1/4" (1/4" Gaz Male)
B	1	Vanne à boisseau sphérique DN15	316L / EPDM	Connexion R1/4"/Rp1/4" (1/4" Gaz Male / 1/4" Gaz Femelle)

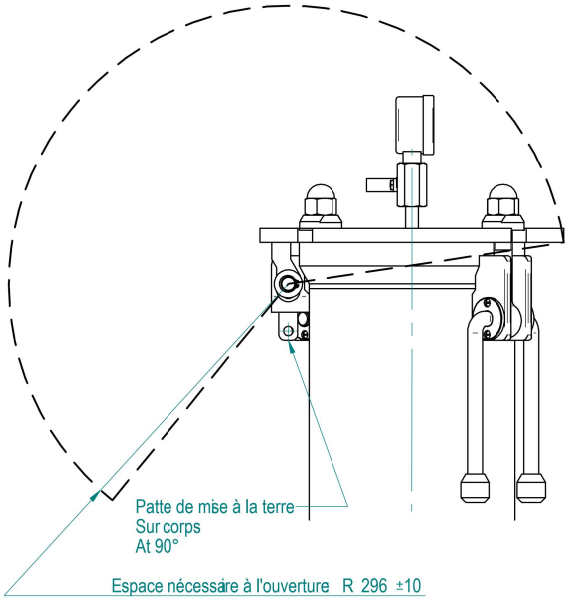

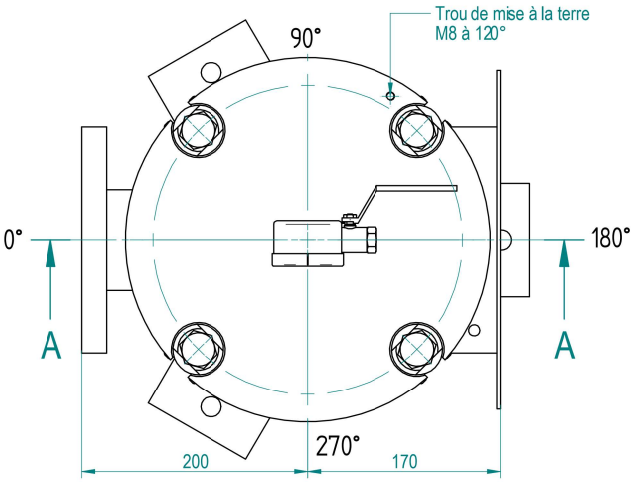

Référence	Désignation	Code article	Poids
508990-01	Filtre 01HFB2VHM6EPP00BR80IX	A0005840	80 kg

SI NON SPECIFIE :
- DIMENSIONS SONT EN mm
- TOLERANCES :
DIMENSIONS : +/- 5 mm
DETAILS : +/- 0,2mm
ANGLES : +/- 5 °

CORPS DE FILTRE 01HFB2V6 SP
E/S PN16 DN80 01A (EN1092-1)
316L - EPDM - ATEX
PLAN D'ENSEMBLE

3M Purification
Boulevard de l'Oise
95006 CERGY-PONTOISE - FRANCE

Ce document est confidentiel et la propriété de 3M Purification et ne doit pas copié ou transmis à une partie tierce sans l'autorisation écrite de 3M Purification

A2 | 508990 | DIFFUSION CONTROLEE | Pl. : 1/2 | 2