RevNo	Revision note	Date	Signature	Checked

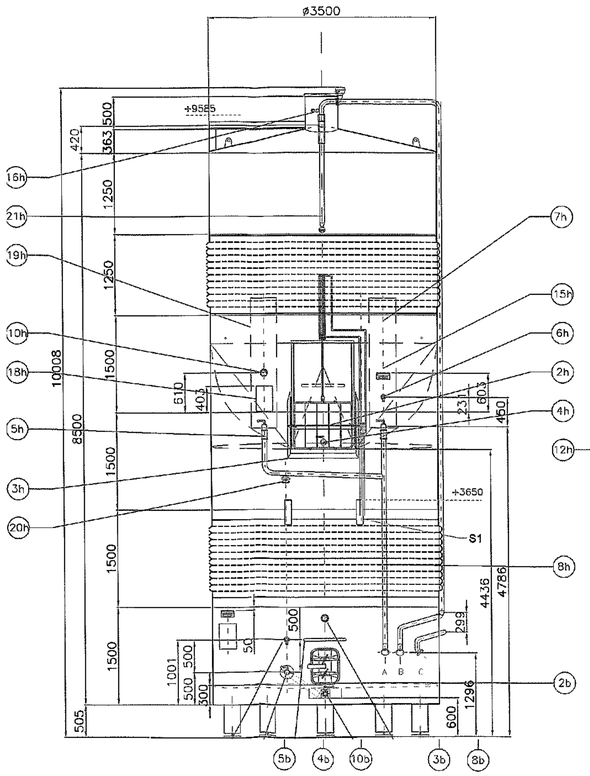

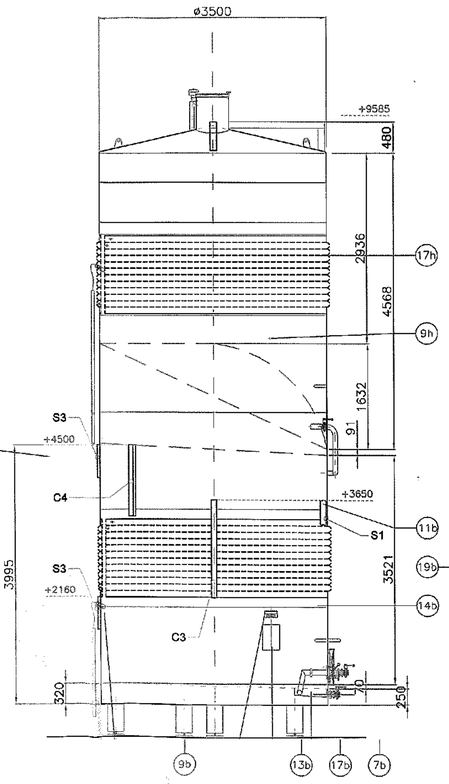

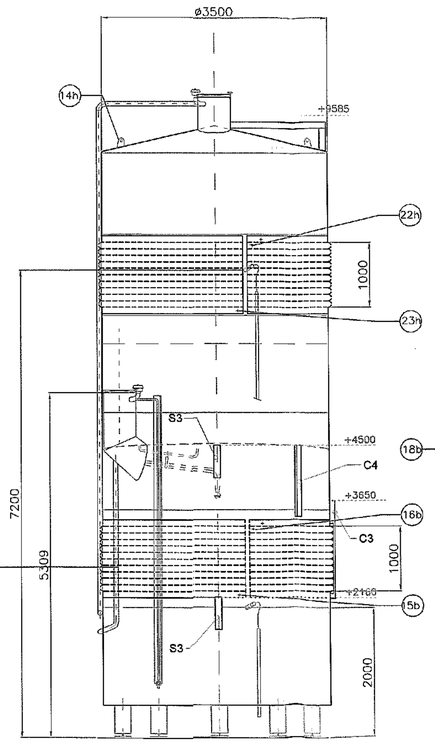

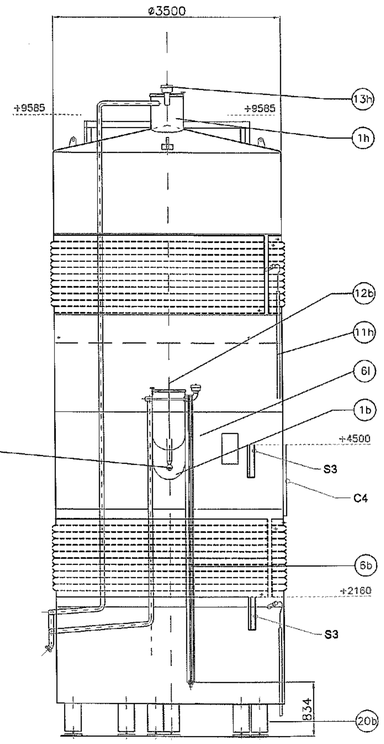

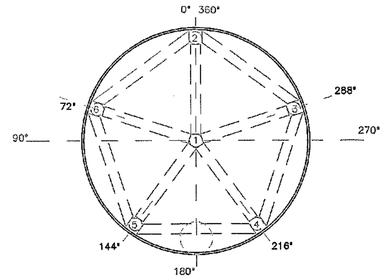

PLANE STRUCTURE DU FOND

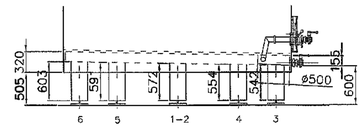

ALTURA PIES
HAUTEUR DES PIEDS
TOLE DE PROTECTION CONTRE TAVELER
PLANCHA DE PROTECCION CONTRA SALPICADURAS

DETALLE UNION FONDO-1ª VIROLA
DETAIL LIAISON FOND1ª VIROLE

DETAIL COUDE DECANTEUR
DETAILLE CODO DECANTADOR

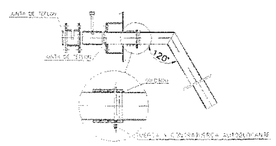

MARCO BOCA DE PASTAS
CADRE PORTE DE PATES

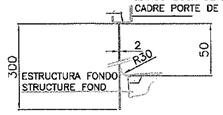

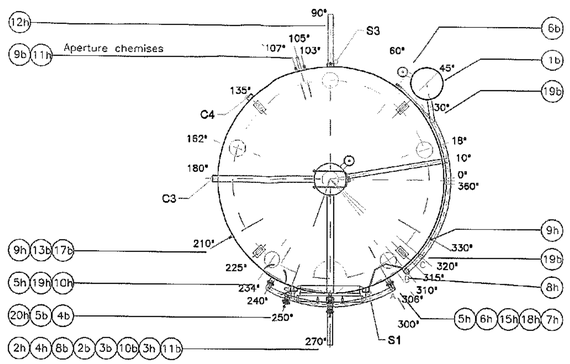

CUVE– Nº 13

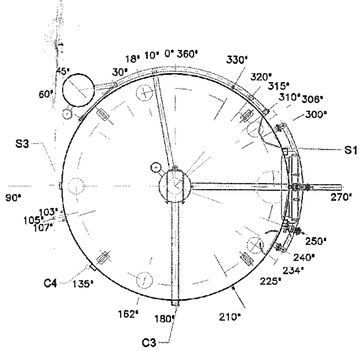

Support supplémentaires sur les domes de cuves
Soporte suplementario en techo

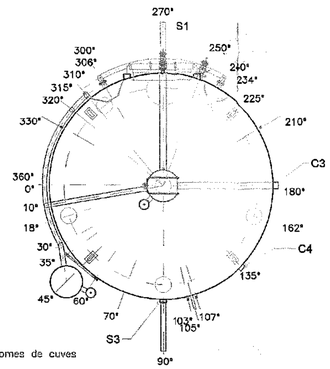

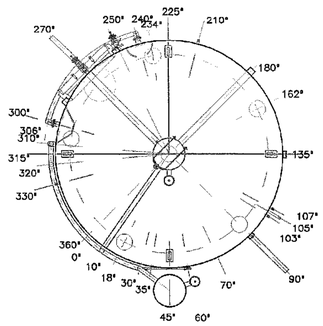

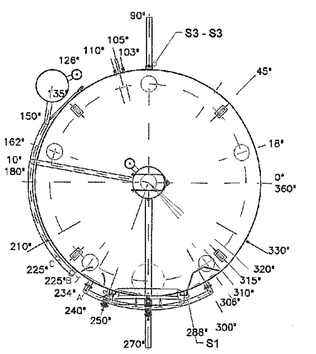

CUVE– Nº 14

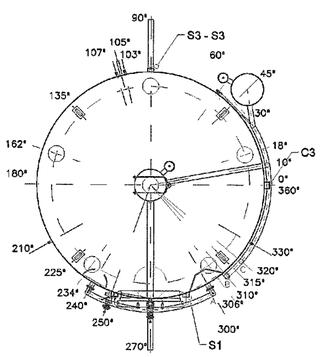

CUVE– Nº 15

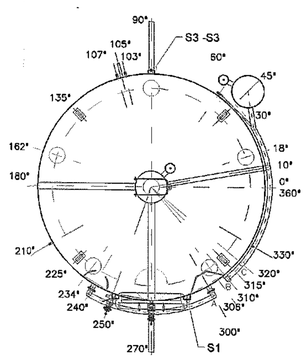

CUVE– Nº 16

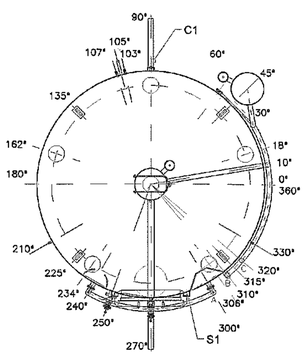

CUVE– Nº 20

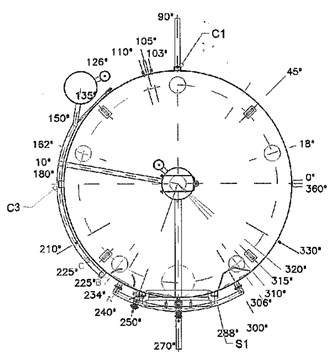

CUVE– Nº 21

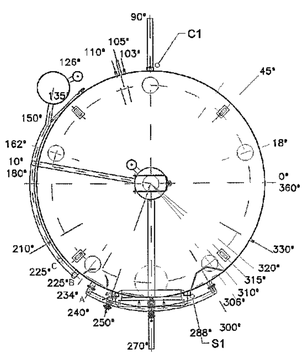

CUVES– Nº 19–22

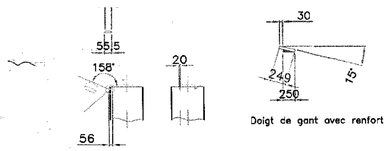

Doigt de gant avec renfort

CUVES 350HL/350HL

Nº	Un.	Designación – COMPARTIMENTO SUPERIOR
1h	1	Chimenea de expansión ø500 situada a la parte central superior del techo conico
2h	1	Puerta corredera guillotina 1000x800 apertura vertical – pistón ø80 hydraulico
3h	1	Babero en los 2 lados vertical y horizontal de la puerta
4h	1	Tubuladura vaciado total+ valvula de bola ø70 macon + Tapón y cadena en PETP
5h	2	Tubuladura busca claros + valvula de bola ø70 macon + Tapón y cadena PETP
6h	1	Grifo sacamuestras a pistón
7h	1	Rejillas de sangrado movibles 2000x600 con fijación y bisagra de fijación
8h	1	Tubuladura de remontado ø70 + rosca macho + tapón y cadena en PETP
9h	3	Tubuladura 26x34 (1") con Tapón
10h	1	Termometro circular montado en rosca hembra 15x21 (1/2")
11h	1	Toma sonda con vaina
12h	1	Soporte pasarela
13h	1	Valvula de seguridad presión – depresión (RV-20)
14h	4	Orejas de izado
15h	1	Placa constructor
16h	1	Aspersor a montar en la tubuladura de remontado en el interiro de la chimenea
17h	1	Camisa de refrigeración 11 m2
18h	1	Chapa y Adhesivo
19h	1	Rejillas de sangradomovibles 2000x600 con fijación y bisagra de fijación
20h	1	Tubuladura DN70 con roscamacho + tapón inox + cadena
21h	2	Bola de lavado "ALFA LAVAL MK" (PARA 24 CUVAS)
22h	1	Entrada de camisa. Rosca hembra 33x42 (1 1/4")
23h	1	Salida de camisa. Rosca hembra 33x42 (1 1/4")

Nº	Un.	Designación – COMPARTIMENTO INFERIOR
1b	1	Chimenea de expansión ø500 situada a la parte central superior del techo conico
2b	1	Puerta rectangular autoclave 530x406 avec manivele
3b	1	Tubuladura vaciado total+ valvula de bola ø70 macon + Tapón y cadena en PETP
4b	1	Tubuladura busca claros + valvula de bola ø70 macon + Tapón y cadena PETP + Codo decantador
5b	1	Grifo sacamuestras a pistón
6b	1	Nivel "SIM"
7b	1	Boltard ø500
8b	1	Termometro circular montado en rosca hembra 15x21 (1/2")
9b	1	Toma sonda con vaina
10b	2	Barra de apoyo interior / exterior puerta
11b	1	Soporte pasarela
12b	1	Valvula de seguridad presión – depresión (RV-20)
13b	1	Placa constructor
14b	1	Camisa de refrigeración 11 m2
15b	1	Entrada de camisa. Rosca hembra 33x42 (1 1/4")
16b	1	Salida de camisa. Rosca hembra 33x42 (1 1/4")
17b	1	Chapa y Adhesivo
18b	2	Bola lavado "DIVERSEY B7" (PARA 24 CUVAS)
19b	1	Tubuladura de remontado ø70 + rosca macho + tapón y cadena en PETP
20b	6	Pies ø200

MODIFICATIONS Ind.	Date	Objet
H		
G	8/07/03	Actualizado visita a fábrica –
F	27/06/03	Actualizado visita a fábrica – cajetin – tubo de remonte
E	23/06/03	Actualizada posiciones de soporte pasarela

Plan Nº: Ref4500303/C 350/350
Dessiné par: RCAV
Echelle: 1:50
Date: 23/06/03

Client: COOP. DE CAMPSAS – 350HL/350HL
Situation: CAMSAS (FRANCE) 8 UNITES

MARTINEZ SOI & CIA., S.A.

ŒNO TECH

Plaça dels Turer
17820 Banyoles
Tel. +34 972 5
Fax +34 972 5