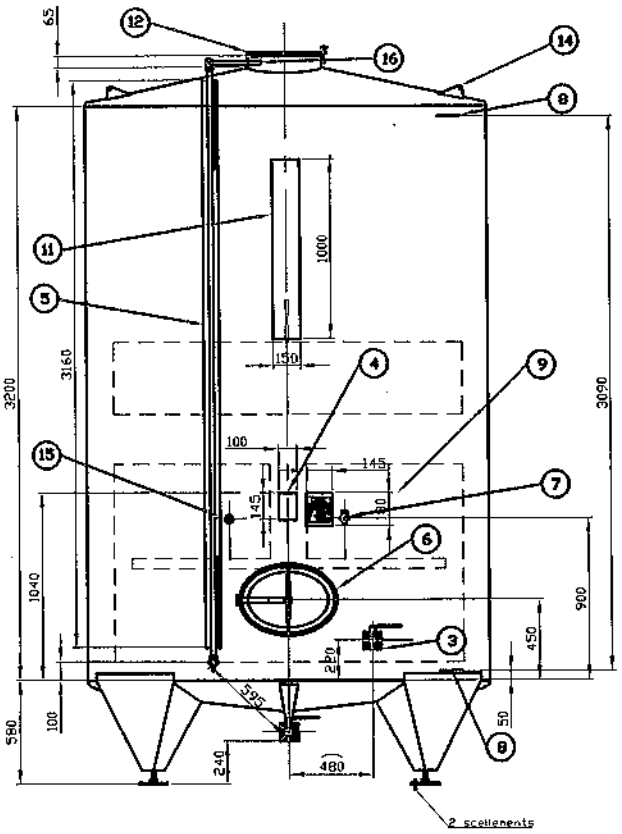

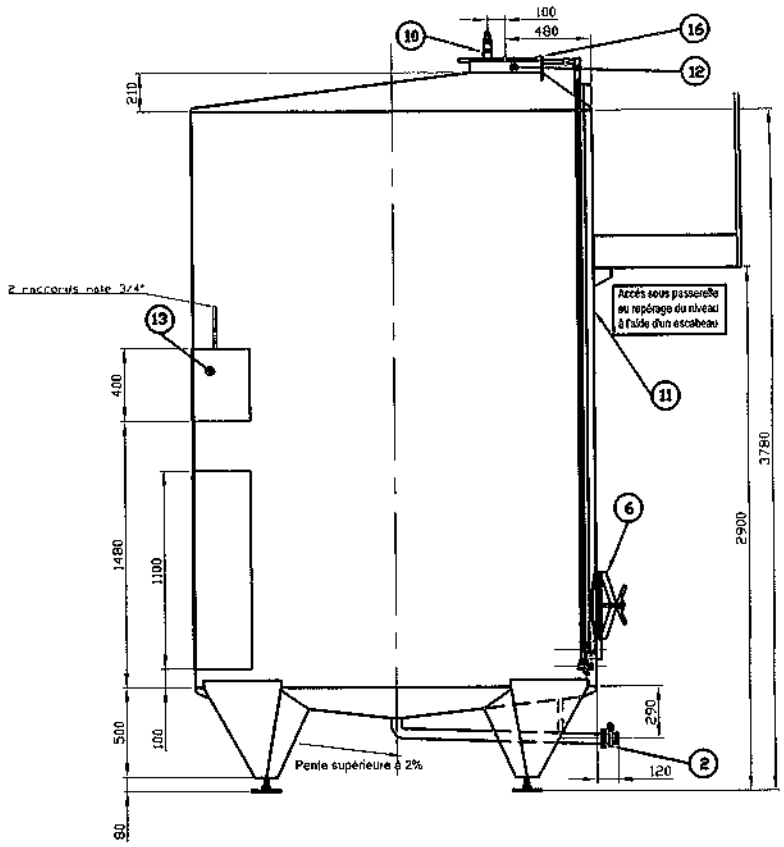

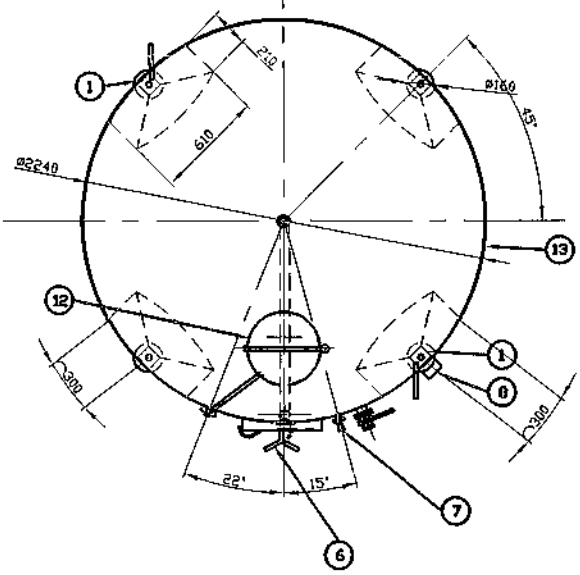

Plan visé faisant partie intégrante du Certificat d'approbation de plan

N° LNE-29534 Rev0

Rep	Désignations	Obs
16	Retour à la cuve sans contre pente	
15	Doigt de gant G1/2" lg interne 220	
14	4 Anneaux de levage	
13	Matelas de thermorégulation pression max 2,5 bar	
12	Cheminée ø400 interieure	
11	Support de passerelle	
10	Clapet de décompression DN 50	
9	Plaques constructeur et jaugeage	PAGE 2/2
8	Dispositif repérage position de référence dim 100 x 80 mm	PLAN BSE 027
7	Robinet dégustateur	
6	Porte autoclave 340 x 440	
5	Dispositif de repérage des niveaux	PLAN BSE 028
4	Ardoise	
3	Vanne tirage au clair ø50 macon male bride carrée+bouchon et chainette	
2	Vanne vidange totale ø50 macon male bride carrée+bouchon et chainette	
1	Pieds réglables de cuves avec scellement	PLAN BSE 005

N° de plan : 2015/11 Cad | N° fab : 070812/1 et / 2

C	VUE D'ENSEMBLE CUVE CYLINDRIQUE ACIER INOXYDABLE 130 HL		
B			
A	Date : 14/04/2015	Ech : 1/30	Dessin: F.J
Version	Mod. le:		Page : 1/2

PAETZOLD Jaugeage
JAUGEAGE & MISE EN CONFORMITE
Ets MICHAEL PAETZOLD
3700 Avenue de Toulouse 33140 CADAUJAC
Tél 05.57.83.85.85 / Fax 05.57.83.85.80

Détenteur : LAUVIGE

Propriété de la société MICHAEL PAETZOLD
Reproduction interdite