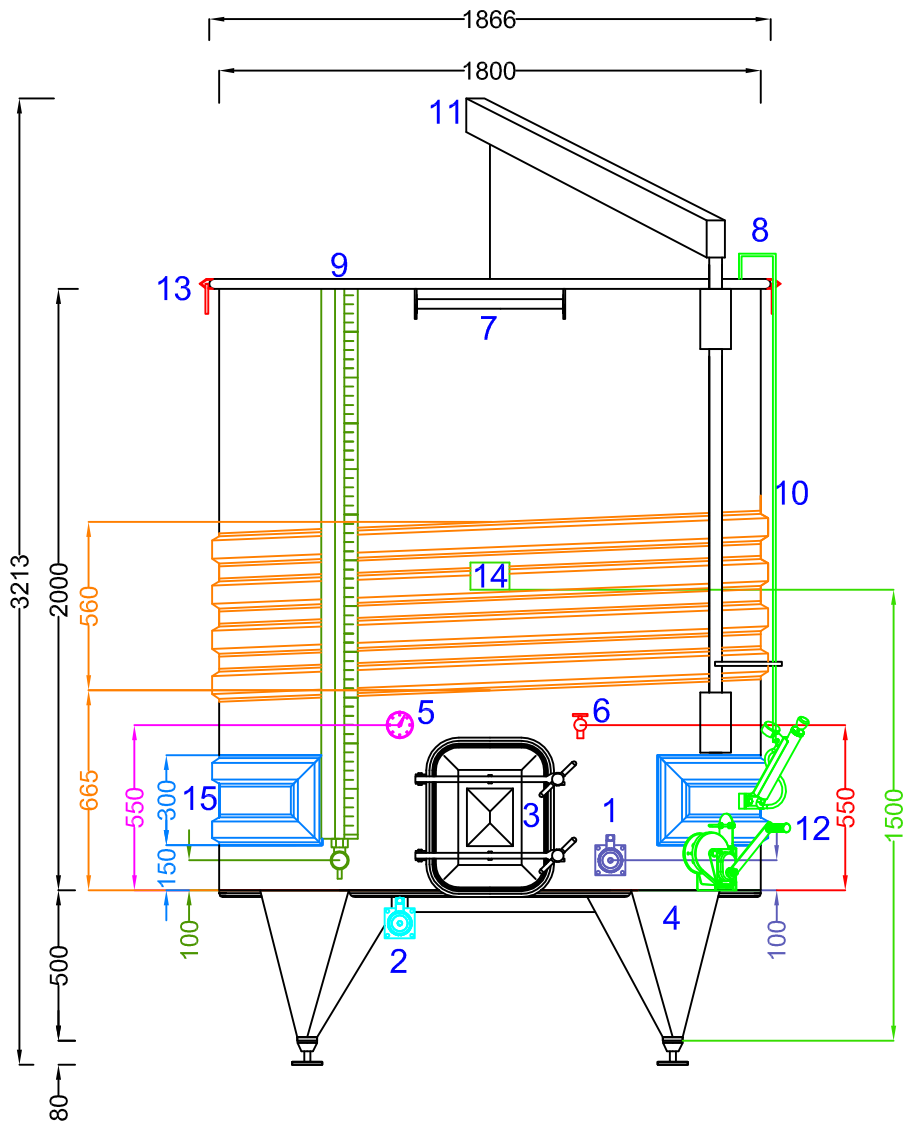

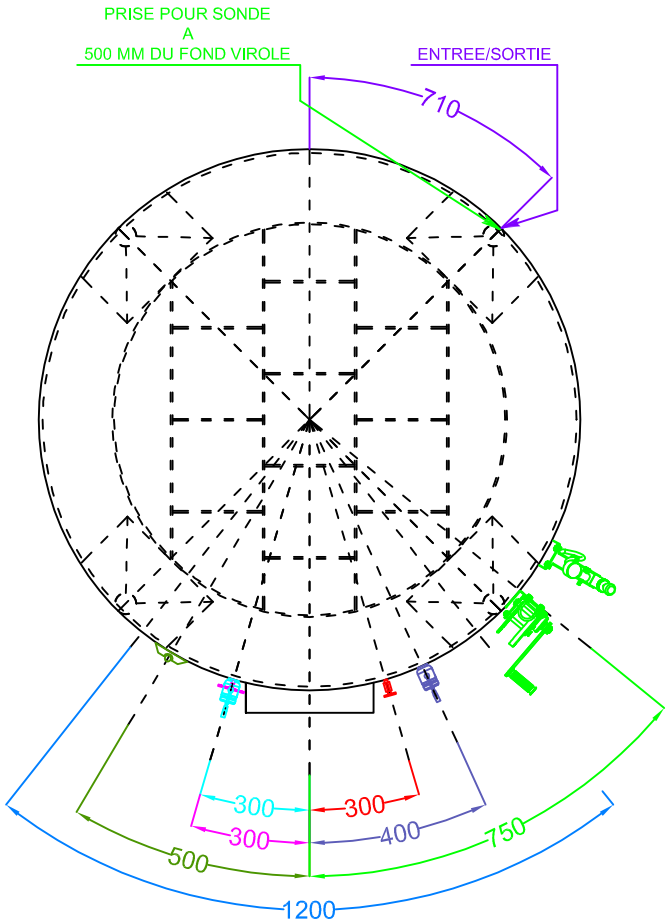

ARSILAC

N°Cuves	006249	
Model	SPAIP SER 5200	
Fond	PLAN INCLINNEE	
Toit	-----	
Capacitè	4893	
Diamètre	1800	
Particulier	**Matériel**	**Épaisseur**
Fond	AISI 304	2,0 mm
Toit	AISI 304	----
Virole	AISI 304	1,5 mm
Finition		
Extérieur	Brossè	
Intérieur	Recuit Brillant	

Accessories

1 – Vidage partielle avec bride carrè 100x100 et vannes à boule en acier inox sur bride SORTIE 40 MACON (passage integrale)
2 – Vidage totale avec bride carrè 100x100 et vannes à boule en acier inox sur bride SORTIE 40 MACON
3 – Porte rectangulaire 420x530 mm positionnee au ras du fond virole
4 – N° 4 pieds inox h 500 mm reglables
5 – Thermometre à horologe
6 – Robinet degustateur inox DIN15
7 – Barreau d'appui echelle inox
8 – Pompe et manometre
9 – Robinet de niveau diam 20 avec protection inox
10 – Serpentine di refroidissement 4 tours h 560
11 – Potence
12 – Treuil de levage
13 – Anneaux de levage
14 – Plaque
15 – Serpentine di refroidissement 2 tours h 300

– prise pour sonde

Date	24–10–2022
N° Dessin	Dis_0761_22_ARSILAC
Tecnique	Licalsi Massimiliano