ELEVATION NON ORIENTEE

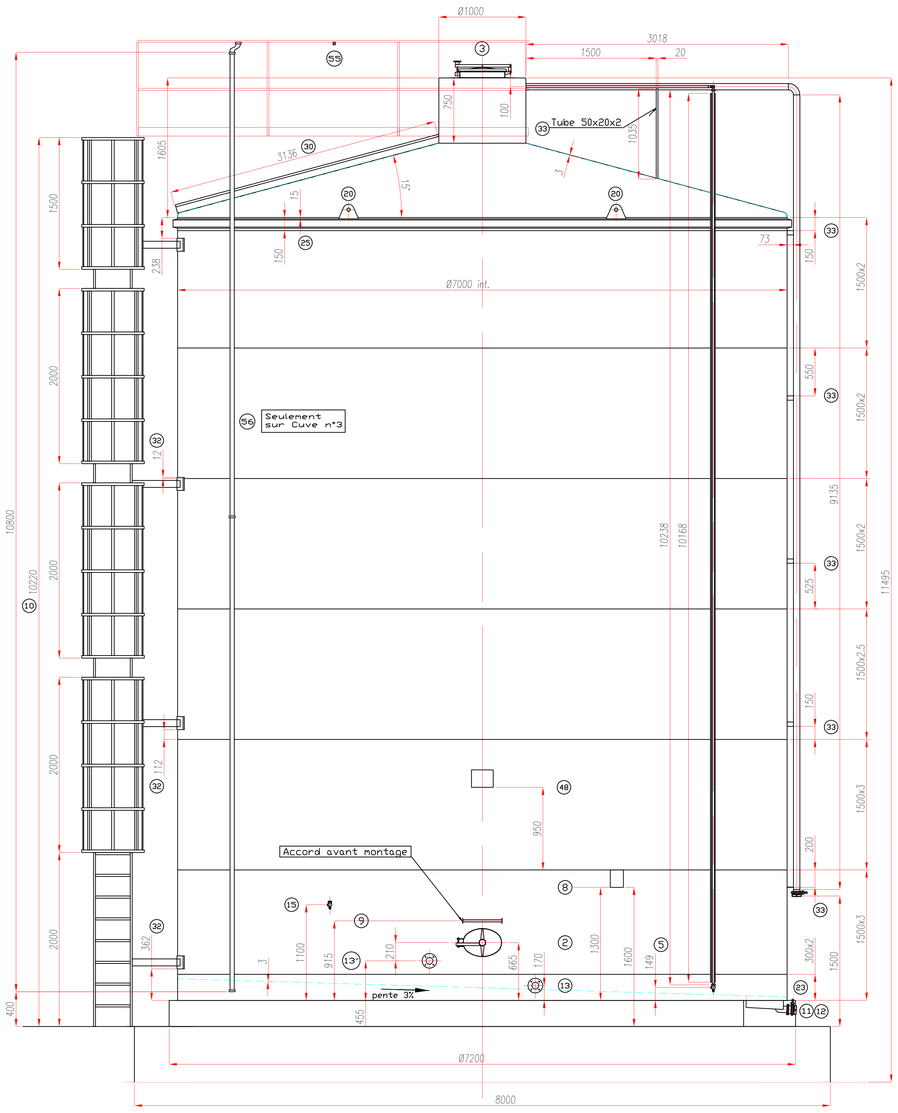

Detail 25

Ech 1/2

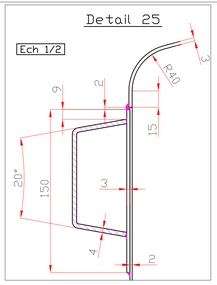

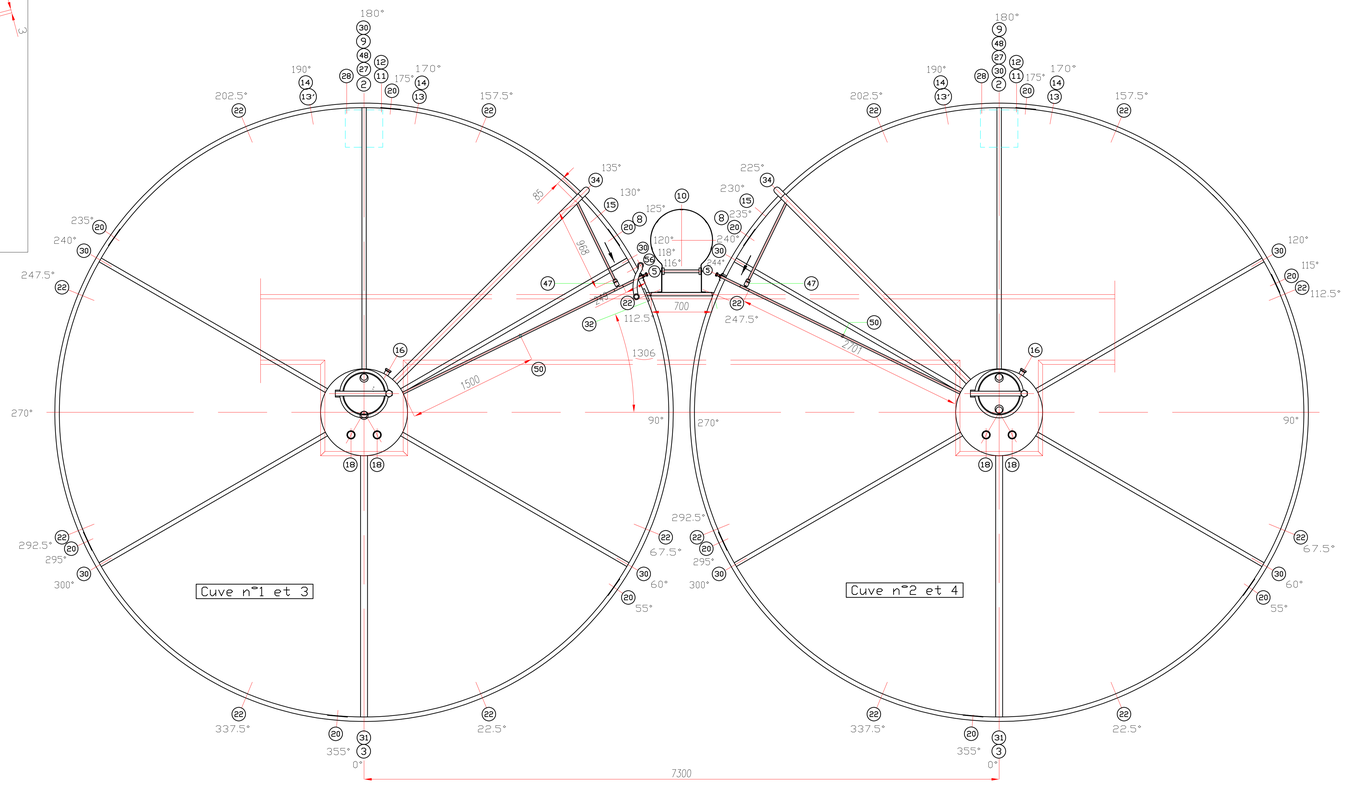

CUVERIE EXISTANTE

Detail 8

CONSTRUCTIONS SOUDEES DU COTEAU
4, Bd Charles de Gaulle-BP 12
42124 LE COTEAU
Tel 04 77 67 39 55 FAX 04 77 72 27 87

N°de FAB: C952 ACIER INOX: 316L ANNEE: 2007

	CUVE	ECHANGEUR
PRESSION DE SERVICE		
PRESSION D'EPREUVE		
TEMPERATURE		

CUVE EQUIPEE D'UN DISPOSITIF "CLAPET OU SOUPAPE"

OUI	oui	PRESSION	1 mbar	DEBIT 50m³/h
NON		DEPRESSION	1 mbar	DEBIT 50m³/h

AVANT TOUTE OPERATION DE SOUTIRAGE OU DE REMPLISSAGE METTRE LA CUVE A L'AIR LIBRE

N°de FAB. N°de RESERVOIR. ANNEE
1500 CVI952 2007

CAPACITE AU DEBORDEMENT Ht.TOTALE TEMOIN H

CERTIFICAT DE JAUGEAGE

Avant toute opération de mesurage de niveau, mettre la cuve à la pression atmosphérique. Ouverture des dispositifs supérieurs de mise à l air libre. Vérifier que les cannes de lavage ou d'aspersion sont demontées et que les orifices de montage sont bouchés

Detail Cheminee

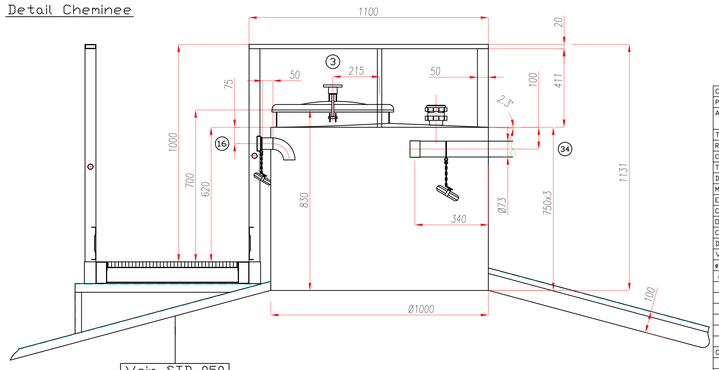

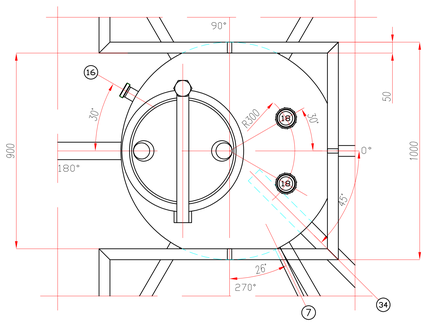

REP.	QTE.	DESIGNATION	
56	1	Tuyauterie de remontage eau sur cuve n°3	
55	1.5	Plaque sur lisse	
54		Collier à souder	
53		Support tuyauterie	
52			
51			
50	1	Support retour de niveau (Tube ø21.3x2.11 + collier demontable)	
49		lg 1080	
48	1	Plaque d'inscription	
47	1	Clapet anti-retour ø25SMS BF/BL	
46			
45			
44			
43			
42			
41			
40			
39			
38			
37			
36			
35			
34	1	Tuyauterie de recyclage DN70 + nez filete + bouchon + vanne papi	
33	5	Supports de tuyauterie (73x50x3)	
32			
31	1	Support de passerelle (U 80x40x3)	
30	5	Renfort de toit (100x50x25x3	
29			
28	1	Coude decanteur DN50 + vanne papillon DN50 + bouchon inox	
27	1	Pot de decantation	
26			
25	1	Renfort de carre U 100x50x4 + fourrure 150x3	STD-015
24			
23	1	Bavette d'etancheite ht 300 ep 2mm	
22	8	Ancrage dans massif beton (voir plan CT14898)	
21			
20	6	Anneaux de levage a vide	STD-048
19			
18	2	Soupape pression/depression DN50 type CP024	
17			
16	1	Prise CO2 DN50 + nez male + bouchon inox	
15	1	Prise degustateur + Robinet	
14	2	Robinet tirage au clair DN70 passage integral + bouchon inox	
13	2	Bride de tirage au clair DN70	
12	1	Robinet vidange totale DN70 type papillon + bouchon inox	
11	1	Tubulure de vidange totale DN70	
10	2	Echelle Fixe a crinoline	
9			
8	1	Plaque epaisseur et constructeur	STD-151 STD-005
7	1	Jonction Niveau/Dome	STD-005
6	1	Niveau complet SIM-Tube polycarbonate	STD-005
5	1	Robinet de niveau	STD-005
4			
3	1	Cheminee ø1000 + couvercle DN500	
2	1	Porte ovale autoclave 305x440	
1	1	Cuve ø interieur: 7000mm Ht virole: 9000mm	

CLIENT:	Ets DESCOMBES
Personne a contacter:	Mr DESCOMBE
Adresse:	
	69460 ST-ETIENNE LES DUILLERES
TEL:	FAX:
RENSEIGNEMENTS GENERAUX :	
Construction :	Chantier
Transport :	OUI
Dechargement :	OUI
Mise en place :	OUI
Epalement :	OUI
Controles :	Standards CSC
Organisme de controle :	/
Controle Serv. des Mines :	/
Divers	/
VALEURS ANGULAIRES	
a cuve:	7006
Masse:	~6150kg

Angle	Perimetre	Angle	Perimetre

CARACTERISTIQUES TECHNIQUES :	
Type de produit:	VIN
Densite:	1
Viscosite:	

CARACTERISTIQUES	Tpt.°C	Pression
Service cuve	20	Atmos.
Epreuve cuve	20	hydro.
Service surf.echange	/	/
Epreuve surf.echange	/	/
Fluide surf. echange:	/	
Volume de fluide:	/	
Epreuve:	Hydrostatique	

MATIERE :	316L	304L	304
Toit	X		
Virole	X		
Fond	X		
D.E.			
Supportage			
Accessoires	X		

FINITIONS :		INT.	EXT.
SOUDURES	Brutes		
	Brossees		X
	Ecrasees poles	X	
	Grain	BO	
SURFACES TOLES	Brutes LAFG	X	
	Avivage		X
	Polissage		
	Grain		

TOLERANCES GENERALES		
Situation	Désignation	Ecart admissible
Corps de l'appareil	Ovalisation	≤ 0.050
	Développement	±0.1%
	Hauteur virole	±0.5%
	Hauteur total	±1%
Tubulures	Hauteur	±10mm
	Angulaire	±1°

INDICE	MODIFICATION	DESSINE PAR / DRAWN BY	VERIFIE PAR / VERIFIED BY	VERIFIED BY
C	MAJ	11/06/07 Bocimec/MR		
B	MAJ	25/05/07 DFI	25/05/07 P.GOBET	25/05/07 P.GREGOIRE

CONSTRUCTIONS SOUDEES DU COTEAU
4 Boulevard Charles de Gaulle - BP 12
42124 LE COTEAU Cedex - France
Tél : (33) 04.77.67.39.55 - Fax : (33) 04.77.72.27.87

TITRE / TITLE: 4 CUVES FPM 3500 hls

CLIENT / CUSTOMER:

ECHELLE / SCALE	FORMAT	N°ARTICLE / ORDER N°	PLAN N° / DRAWING N°	FOLIO	REVISION
1/25	A0	C952	CT17352	1/1	C

CE DOCUMENT EST LA PROPRIETE EXCLUSIVE DE CSC ET NE PEUT ETRE DE REPRODUIT SANS UNE AUTORISATION ECRITE / THIS DOCUMENT IS THE EXCLUSIVE PROPERTY OF CSC SHALL NOT BE REPRODUCED WITHOUT WRITTEN AUTHORIZATION

NOTA : TOUS LES TUBES SERONT "BROSSES EXTERIEURS"

Detail pot de vidange

Ech 1/5

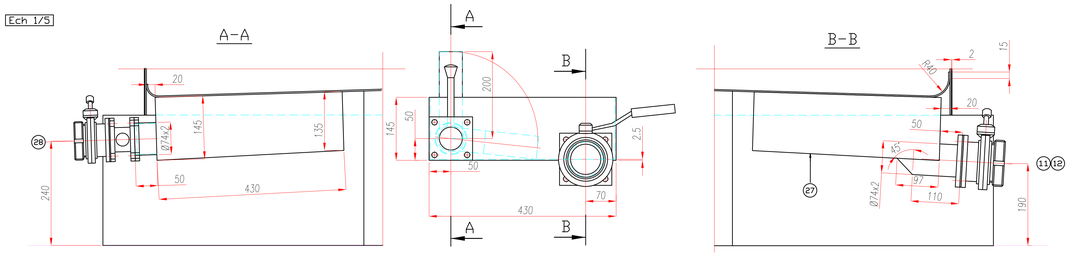

Detail 48

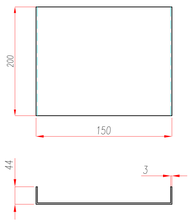

Ech 1/4