KAESER COMPRESSEURS®

Compresseurs à vis

Série SK

Avec le PROFIL SIGMA de réputation mondiale

Débit 0,53 à 2,70 m³/min, pression 5,5 à 15 bar

www.kaeser.com

Série SK

Fiable et efficiente

Aujourd'hui, les utilisateurs demandent aux petits compresseurs une disponibilité et une efficience dignes des plus grands. Les compresseurs à vis SK répondent pleinement à ces demandes. Non seulement ils débitent plus d'air comprimé avec moins d'énergie, mais ils ne laissent rien à désirer en termes de polyvalence, de facilité de maniement, d'entretien et de respect de l'environnement.

Plus d'air comprimé avec encore moins d'énergie

La capacité de rendement des compresseurs à vis SK a été accrue. Cette amélioration résulte de l'optimisation du bloc compresseur et de la minimisation des pertes de charge internes.

Faible consommation énergétique

La rentabilité d'une machine dépend des coûts totaux qu'elle génère pendant toute sa durée de vie. Or, dans le cas des compresseurs, ce sont les coûts énergétiques qui pèsent le plus lourd. Par conséquent, KAESER a veillé à ce que les centrales SK offrent la meilleure efficience énergétique possible. Elles bénéficient pour cela du bloc compresseur à vis optimisé avec le PROFIL SIGMA à économie d'énergie. Les moteurs Premium Efficiency (IE3), la commande SIGMA CONTROL 2 et un système de refroidissement sophistiqué utilisant un ventilateur à double flux contribuent au fonctionnement économe en énergie.

Une structure étudiée

Les modèles SK se distinguent par leur structure parfaitement étudiée, adaptée aux besoins des utilisateurs. Le capot de gauche se démonte en quelques gestes pour faire apparaître les pièces clairement agencées à l'intérieur : tous les organes à entretenir sont facilement accessibles. Lorsqu'elle est fermée, la carrosserie garantit un faible bruit de fonctionnement du fait de son revêtement insonorisant. Avec trois ouvertures d'aspiration, elle permet des prises d'air séparées pour le refroidissement efficace du compresseur, du moteur et de l'armoire électrique. Grâce à leur construction verticale, les compresseurs SK sont des centrales gain de place.

Une construction modulaire

Les compresseurs à vis SK existent en version de base, mais aussi avec un module sécheur frigorifique à économie d'énergie et dans une version AIRCENTER avec un sécheur frigorifique monté sur un réservoir d'air comprimé. Cette construction modulaire autorise une grande diversité d'utilisations. Toutes les versions peuvent être équipées d'un convertisseur de fréquence pour la régulation progressive de la vitesse.

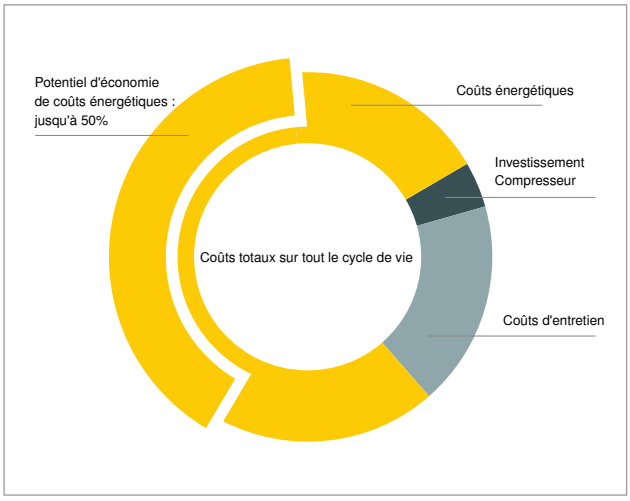

Priorité à l'efficience énergétique

L'achat et l'entretien du compresseur ne représentent qu'une petite fraction des coûts totaux sur toute la durée de vie du compresseur. La plus grande part est imputable à la dépense énergétique.

Depuis plus de 40 ans, nous nous efforçons de réduire en permanence les coûts énergétiques de la production d'air comprimé. Mais nos efforts ne portent pas que sur les gains énergétiques. Nous réduisons aussi les coûts d'entretien et de maintenance, sans perde vue la disponibilité permanente de l'air comprimé.

Silencieux et puissant, robuste et fiable.

Photo : SK 25

KAESER
RFID
SIGMA CONTROL 2
www.kaeser.com
esc
KAESER

Série SK

Convaincante dans les moindres détails

Bloc compresseur à vis au PROFIL SIGMA

La pièce maîtresse de la centrale SK est le bloc compresseur à vis au PROFIL SIGMA à économie d'énergie.
Il est optimisé pour une parfaite circulation de l'air et contribue fortement à la puissance spécifique exceptionnelle de la centrale.

Commande SIGMA CONTROL 2

La commande SIGMA CONTROL 2 permet de commander et de contrôler efficacement le fonctionnement du compresseur.
L'écran et le lecteur RFID facilitent la communication et sécurisent l'accès à la commande. Diverses interfaces renforcent la flexibilité. L'emplacement pour carte mémoire SD simplifie les mises à jour.

Des économiseurs d'énergie : les moteurs IE3

Tous les compresseurs à vis KAESER de la série SK sont évidemment équipés de moteurs IE3 à haut rendement, économes en énergie.

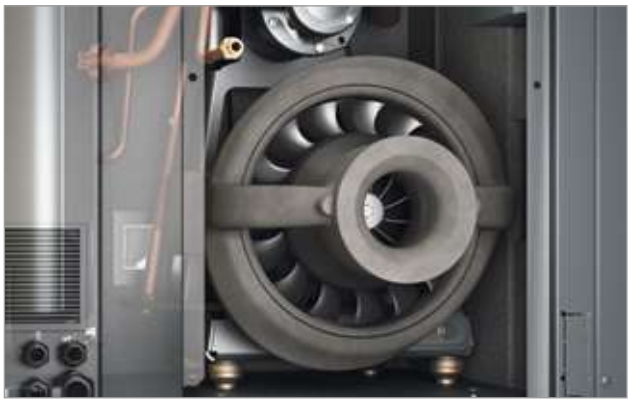

Refroidissement efficace

Le refroidissement est réalisé par un ventilateur double flux très performant, avec des flux d'air séparés pour le moteur, le refroidisseur de fluide/d'air comprimé et l'armoire électrique. Il en résulte un refroidissement optimal, une température d'air comprimé basse, une diminution du niveau sonore et une compression plus efficace.

Série SK T (SFC)

Disponible avec sécheur frigorifique et variation de vitesse

SK avec sécheur à économie d'énergie

Le sécheur frigorifique d'air comprimé est incorporé dans une carrosserie individuelle qui le protège de la chaleur du compresseur.
La fonction d'arrêt du sécheur frigorifique garantit un fonctionnement économe en énergie.

Disponible avec vitesse variable

La variation de vitesse peut être utile pour certaines utilisations. C'est pourquoi les modèles SK sont proposés en option avec un moteur à vitesse variable. Le convertisseur de fréquence est intégré dans l'armoire électrique de la centrale.

Encore plus silencieux

Le progrès avance sans bruit : le nouveau circuit d'air de refroidissement permet une insonorisation optimale – avec un refroidissement encore plus efficace. Il est possible de s'entretenir auprès d'un compresseur SK en marche sans avoir à élever la voix.

Facilité d'entretien

Tous les travaux d'entretien s'effectuent aisément d'un seul côté de la machine. Le capot de gauche est amovible pour donner accès à tous les organes à entretenir.

Photo : SK 22 T

Photo : AIRCENTER 22

AIRCENTER

La station d'air comprimé compacte et efficiente

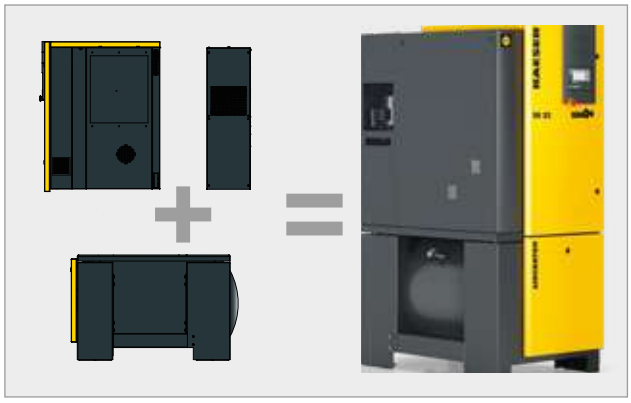

Branchez et démarrez

Cette station d'air comprimé compacte et entièrement équipée nécessite simplement une alimentation électrique et un raccordement au réseau d'air comprimé. Elle ne demande pas d'autres travaux d'installation.

Longévité du réservoir d'air comprimé

Le réservoir d'air comprimé de 350 litres a été spécialement étudié pour s'intégrer à l'AIRCENTER. Il est doté d'un revêtement de surface extérieur mais aussi intérieur. Cette protection contre la corrosion lui assure une très grande longévité.

Entretien facilité

Le capot de gauche se démonte aisément pour faciliter l'accès à tous les organes à entretenir. Des fenêtres permettent de contrôler le niveau de fluide et la tension de la courroie pendant le fonctionnement de la machine.

Accessibilité optimale

Toutes les pièces concernées par l'entretien et la maintenance sont d'une accessibilité optimale. Il en résulte une réduction des temps de montage et d'arrêt pour entretien, et par conséquent une plus grande disponibilité de l'air comprimé et des coûts d'exploitation plus bas.

INTERNATIONAL EFFICIENCY
IE3
MOTOR
KAESER
KAESER
SIGMA CONTROL 2
SK 25
SIGMA

Équipement

Centrale complète

Prête à fonctionner, entièrement automatique, superinsonorisée, isolée contre les vibrations, panneaux extérieurs revêtus d'un revêtement par poudre ; utilisable jusqu'à une température ambiante de +45 °C.

Bloc compresseur à vis

Mono-étagé, à injection de fluide pour le refroidissement optimal des rotors, bloc compresseur à vis KAESER d'origine avec le PROFIL SIGMA.

Équipement électrique

Armoire électrique IP 54, ventilation de l'armoire électrique, démarreur automatique étoile-triangle ; relais de surcharge, transformateur de commande.

Circuits d'air et de fluide de refroidissement

Filtre d'aspiration alvéolaire, soupape pneumatique d'aspiration et de décharge, réservoir séparateur de fluide de refroidissement avec triple système de séparation, soupape de sécurité, clapet antiretour à pression minimale, vanne thermostatique et filtre dans le circuit de fluide de refroidissement, refroidisseur combiné pour fluide/air comprimé.

Sécheur frigorifique (pour la version T)

Avec purgeur électronique de condensats ; compresseur frigorifique avec fonction d'arrêt à économie d'énergie ; couplé à l'état opérationnel du compresseur à l'arrêt. Le mode de fonctionnement continu peut également être sélectionné par l'utilisateur.

Moteur électrique

Premium Efficiency IE3, fabrication allemande, IP 55

SIGMA CONTROL 2

Témoins (LED) pour signalisation tricolore de l'état de fonctionnement ; affichage en texte clair, 30 langues au choix, touches à effleurement avec pictogrammes ; surveillance et régulation automatiques, modes de régulation installés de série Dual, Quadro, Vario et continu. Interfaces standard : Ethernet pour le SIGMA NETWORK, le fonctionnement en mode maître/esclave ou le serveur Web pour KAESER Connect. Emplacement pour carte SD pour les mises à jour et l'enregistrement à long terme des données de fonctionnement. Lecteur RFID

Connexion possible à un système de contrôle-commande par des modules de communication optionnels pour Profibus DP-V0, Modbus RTU, DeviceNet, Modbus TCP, PROFINET IO,EtherNet/IP.

SIGMA AIR MANAGER 4.0

La régulation adaptative 3-D^{advanced} calcule de nombreux paramètres de manière anticipée pour sélectionner la configuration offrant la meilleure efficience énergétique.

Le SIGMA AIR MANAGER 4.0 adapte en permanence le débit et la consommation d'énergie des compresseurs en fonction de la consommation réelle d'air comprimé. Cette optimisation est rendue possible par le PC industriel intégré, équipé d'un micro-processeur multi-cœur et combiné à la régulation adaptative 3-D^{advanced}. Avec les convertisseurs de bus SIGMA NETWORK (SBU), l'utilisateur peut adapter le système à ses besoins spécifiques. Les SBU sont dotés au choix d'entrées et sorties numériques et analogiques et/ou de ports SIGMA NETWORK. Ils permettent la visualisation du débit, du point de rosée, de la puissance ou des signalisations de défauts.

Le SIGMA AIR MANAGER 4.0 fournit des données issues de la mémoire lente pour des rapports, le contrôle de gestion et les audits, ainsi que pour le management de l'énergie selon ISO 50001.

(voir graphique page de droite, extrait de la notice commerciale du SIGMA AIR MANAGER 4.0)

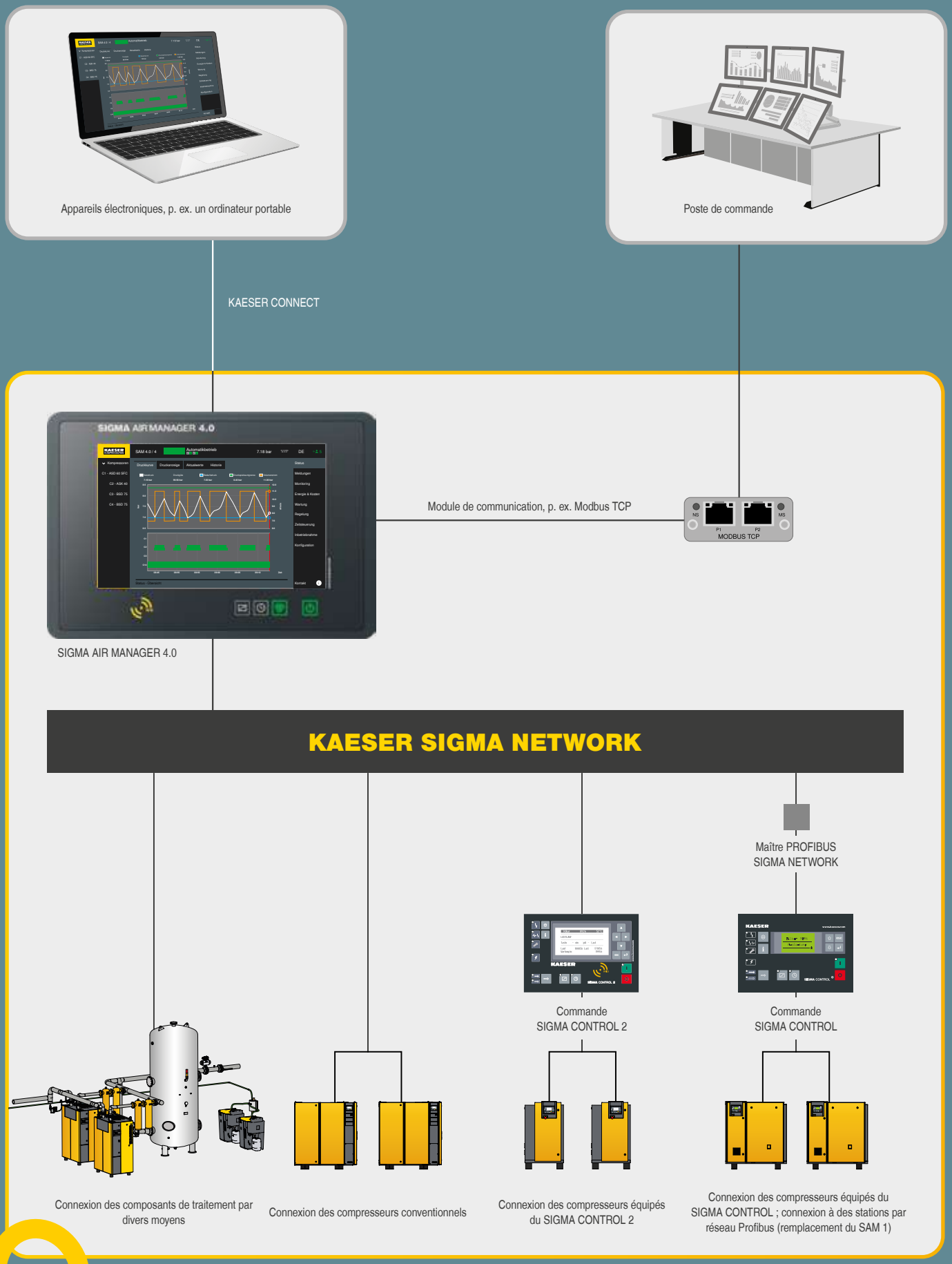

Sécurité des données – Sécurité d'exploitation

Caractéristiques techniques

Version de base / Version SFC avec variation de vitesse

Modèle	Pression de service bar	Débit total *) à la pression de service m³/min	Pression de service maxi bar	Puissance nominale moteur kW	Dimensions l x P x H mm	Raccord d'air comprimé	Niveau de pression acoustique **) dB(A)	Poids kg
SK 22	6 7,5 10 13	2,16 2,02 1,68 1,31	6 8 11 15	11	750 x 895 x 1260	G 1	66	312
SK 25	6 7,5 10 13	2,69 2,52 2,12 1,71	6 8 11 15	15	750 x 895 x 1260		67	320
SK 22 SFC	7,5 10 13	0,63 - 1,99 0,64 - 1,68 0,58 - 1,38	8 11 15	11	750 x 895 x 1260	G 1	67	329
SK 25 SFC	7,5 10 13	0,82 - 2,57 0,85 - 2,27 0,84 - 1,91	8 11 15	15	750 x 895 x 1260		68	337

Version T avec sécheur frigorifique / Version T-SFC avec sécheur frigorifique et variation de vitesse

Modèle	Pression de service bar	Débit total *) à la pression de service m³/min	Pression de service maxi bar	Puissance nominale moteur kW	Sécheur frigorifique	Dimensions l x P x H mm	Raccord d'air comprimé	Niveau de pression acoustique **) dB(A)	Poids kg
SK 22 T	6 7,5 10 13	2,16 2,02 1,68 1,31	6 8 11 15	11	ABT 25	750 x 1240 x 1260	G 1	66	387
SK 25 T	6 7,5 10 13	2,69 2,52 2,12 1,71	6 8 11 15	15	ABT 25	750 x 1240 x 1260		67	395
SK 22 T SFC	7,5 10 13	0,63 - 1,99 0,64 - 1,68 0,58 - 1,38	8 11 15	11	ABT 25	750 x 1240 x 1260	G 1	67	404
SK 25 T SFC	7,5 10 13	0,82 - 2,57 0,85 - 2,27 0,84 - 1,91	8 11 15	15	ABT 25	750 x 1240 x 1260		68	412

Caractéristiques techniques des sécheurs frigorifiques

Modèle	Puissance absorbée du sécheur frigorifique kW	Point de rosée sous pression °C	Frigorigène	Charge de frigorigène kg	Potentiel de réchauffement planétaire PRP	Équivalent CO_2 t	Circuit frigorifique hermétique
ABT 25	0,49	3	R-513A	0,52	631	0,33	oui

*) Débit de la centrale selon ISO 1217: 2009, annexe C/E : pression d'entrée absolue 1 bar (a), température de refroidissement et d'entrée d'air 20 °C
**) Niveau de pression acoustique selon ISO 2151 et la norme de base ISO 9614-2, tolérance ± 3 dB (A)

AIRCENTER – version de base / AIRCENTER – version SFC

Modèle	Pression de service bar	Débit total *) à la pression de service m³/min	Pression de service maxi bar	Puissance nominale moteur kW	Sécheur frigorifique	Capacité du réservoir l	Dimensions l x P x H mm	Raccord d'air comprimé	Niveau de pression acoustique **) dB(A)	Poids kg
AIRCENTER 22	6 7,5 10 13	2,16 2,02 1,68 1,31	6 8 11 15	11	ABT 25	350	750 x 1335 x 1880	G 1	66	579
AIRCENTER 25	6 7,5 10 13	2,69 2,52 2,12 1,71	6 8 11 15	15	ABT 25	350	750 x 1335 x 1880		67	587
AIRCENTER 22 SFC	7,5 10 13	0,63 - 1,99 0,64 - 1,68 0,58 - 1,38	8 11 15	11	ABT 25	350	750 x 1335 x 1880	G 1	67	596
AIRCENTER 25 SFC	7,5 10 13	0,82 - 2,57 0,85 - 2,27 0,84 - 1,91	8 11 15	15	ABT 25	350	750 x 1335 x 1880		68	604

Principe de fonctionnement

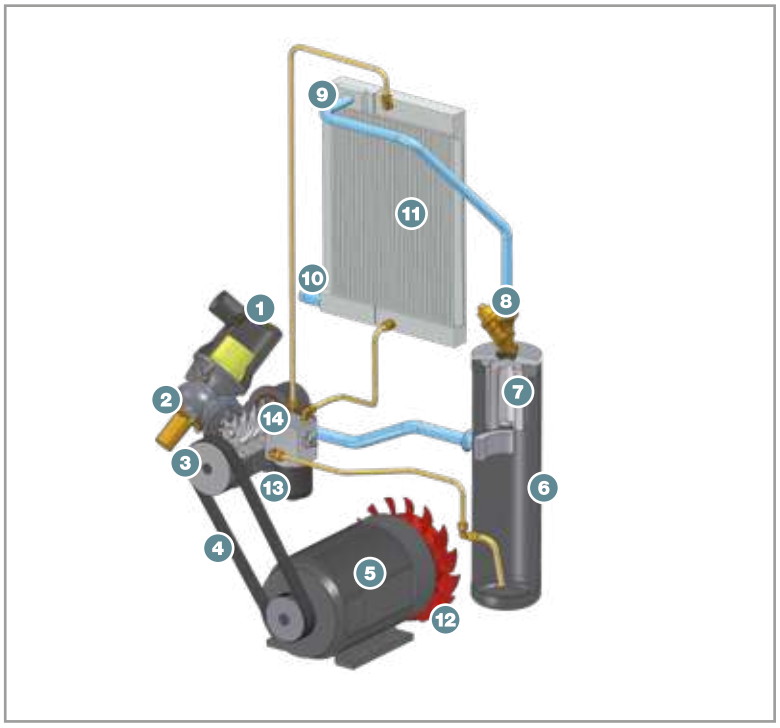

(1) Filtre d'aspiration
(2) Soupape d'aspiration
(3) Bloc compresseur
(4) Courroie de transmission
(5) Moteur IE3
(6) Réservoir séparateur de fluide
(7) Cartouche séparatrice de fluide
(8) Clapet antiretour à pression minimale
(9) Refroidisseur final d'air comprimé
(10) Raccord d'air comprimé
(11) Refroidisseur de fluide
(12) Ventilateur
(13) Filtre à fluide
(14) Vanne thermostatique

Plus d'air comprimé avec encore moins d'énergie

Une présence globale

KAESER, l'un des plus grands fabricants de compresseurs, de surpresseurs et de systèmes d'air comprimé, est présent partout dans le monde.

Grâce à ses filiales et à ses partenaires répartis dans plus de 140 pays, les utilisateurs d'air comprimé en haute et basse pression sont assurés de disposer d'équipements de pointe fiables et efficients.

Ses ingénieurs-conseils et techniciens expérimentés apportent leur conseil et proposent des solutions personnalisées à haut rendement énergétique pour tous les champs d'application de l'air comprimé en haute et basse pression. Le réseau informatique mondial du groupe international KAESER permet à tous les clients du monde d'accéder au savoir-faire professionnel du fournisseur de systèmes.

Le réseau mondial de distribution et de service assure une efficience optimale et une disponibilité maximale de tous les produits et services KAESER.

KAESER COMPRESSEURS SAS
CS 40034 – 52 rue Marcel Dassault – 69747 GENAS Cedex
Tél. 04 72 37 44 10 – Fax 04 78 26 49 15 – E-mail: info.france@kaeser.com – www.kaeser.com

P-651/10FR Sous réserve de modifications techniques. .15/23

CompAir

FABRICATION DURABLE

Nouvelle génération de sécheurs cyclique à économie d'énergie

Réduction des gaz à effet de serre.
Faible coût total de possession.
Faible encombrement.

Assure iConn

Traitement écoénergétique
de l'air comprimé

Série CDF-ES

Sécheurs par réfrigération cycliques

Sécheur frigorifique à économie d'énergie de nouvelle génération

Traitement de l'air hautement efficace

La qualité, l'efficacité et la durabilité sont tout aussi importantes pour le traitement de l'air comprimé que pour la production d'air comprimé. Les tout nouveaux sécheurs cyclistes de CompAir offrent des performances élevées et constantes, ainsi qu'une efficacité énergétique optimisée, des références environnementales accrues et un coût total de possession réduit.

Les réglementations européennes repoussent sans cesse les limites de la durabilité et de la réduction de l'empreinte carbone mondiale. Ces nouveaux sécheurs de CompAir ont une longueur d'avance sur l'UE et sur la concurrence - ils favorisent le développement durable grâce à des réfrigérants à faible potentiel de réchauffement planétaire pour les marchés de la classe ISO 4 (+3°C PDP).

Les nouveaux sécheurs cyclique offrent les meilleures performances de leur catégorie et une faible empreinte carbone en cas de demande de débit variable - en option refroidie à l'eau. Grâce à leur conception et à leur construction haute efficacité, ces sécheurs cycliques présentent des performances optimales tout en réduisant la consommation énergétique. L'échangeur de chaleur à haut rendement combiné à un circuit de masse thermique permet de réaliser des économies d'énergie quelle que soit la charge, et désactive automatiquement le compresseur de réfrigérant lorsqu'il n'est pas nécessaire.

Protection de vos investissements grâce à un air comprimé de haute qualité

Les systèmes et processus de production modernes exigent un air comprimé d'excellente qualité, laquelle est définie en 6 classes conformément à la norme internationale ISO 8573-1:2010. Pour obtenir une telle qualité, il est impératif d'effectuer une filtration, une séparation de l'eau et un séchage. Dans l'industrie agroalimentaire ou pharmaceutique, la qualité de l'air comprimé doit obéir à des directives très strictes et être conforme aux exigences de la législation locale. D'autres secteurs doivent également respecter des recommandations spécifiques concernant la qualité de l'air comprimé utilisé afin d'assurer la protection et l'efficacité des équipements et des produits finis.

Classes de qualité de l'air comprimé selon ISO 8573-1:2010

Classe ISO 8573-1 : 2010	Particules solides				Eau		Huile
	Nombre maximal de particules par m³			Concentration massique	Point de rosée de la vapeur sous pression	Liquide	Total huile (aérosol, liquide et vapeur)
	0,1 - 0,5 µm	0,5 - 1 µm	1 - 5 µm	[mg/m³]	[°C]	[g/m³]	[mg/m³]
0	Telle que spécifiée par l'utilisateur ou le fabricant de l'équipement et plus stricte que la classe 1						
1	≤ 20.000	≤ 400	≤ 10	—	≤ -70	—	0,01
2	≤ 400.000	≤ 6.000	≤ 100	—	≤ -40	—	0,1
3	—	≤ 90.000	≤ 1.000	—	≤ -20	—	1
4	—	—	≤ 10.000	—	≤ +3	—	5
5	—	—	≤ 100.000	—	≤ +7	—	—
6	—	—	—	≤ 5	≤ +10	—	—

> Profitez d'économies d'énergie maximales et d'un retour sur investissement rapide tout en assurant une alimentation continue en air de grande qualité.

Image de marque positive en matière d'écologie

En éteignant le compresseur en cas de faibles charges, les sécheurs cycliques de CompAir réduisent considérablement la consommation d'énergie. L'utilisation de réfrigérants R513A respectueux de l'environnement et présentant un faible potentiel de réchauffement global contribue également à la réduction des émissions de gaz à effet de serre. Grâce à leurs composants de grande qualité, ces sécheurs bénéficient d'une plus grande durée de vie et nécessitent moins de remplacement de pièces, ce qui permet également de réduire l'impact sur l'environnement.

La technologie au service des économies d'énergie

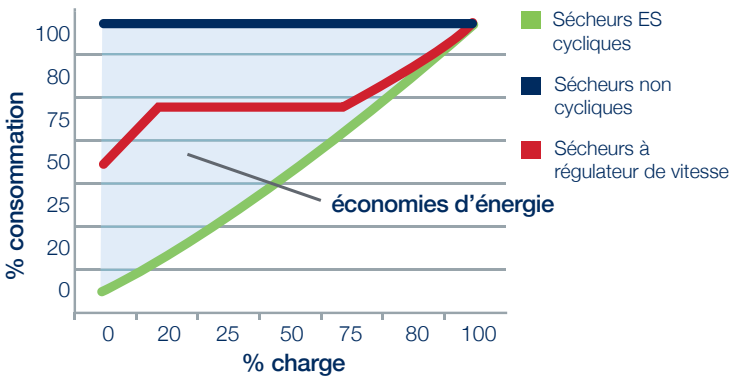

Économies d'énergie grâce aux sécheurs par réfrigération cycliques

Tous les facteurs de coûts sont pris en compte lors de la conception des sécheurs cycliques afin de développer la solution la plus économique possible. Dans un sécheur d'air comprimé typique, le compresseur frigorifique fonctionne en continu, quelle que soit la demande.

- Échangeur de chaleur breveté assurant le meilleur transfert de chaleur du secteur, réduisant la durée de fonctionnement du compresseur et entraînant ainsi des économies d'énergie
- Plus faible chute de pression du secteur, inférieure en moyenne à 0,2 bar eff
- Stockage d'énergie froide sur masse thermique réduisant la durée de fonctionnement du compresseur du sécheur
- Qualité de l'air élevée avec point de rosée ISO Classe 4 (+3°C)
- Purgeur intelligent électronique éliminant les pertes d'air comprimé
- Les réfrigérants R513A, R410A réduisent également la consommation d'énergie
- Aucune valve d'expansion thermique ni aucun commutateur de commande de ventilateur grâce à un circuit avancé
- Solution prête à l'emploi avec des points de connexion uniques réduisant les coûts d'installation

Production d'air propre, fiable et efficace

Fonctionnement des sécheurs par réfrigération cycliques

La plupart des applications exigent une utilisation d'air comprimé variable. Les sécheurs cycliques de CompAir répondent à ce besoin grâce à un système de stockage d'énergie froide dans une masse thermique qui permet de réduire leur durée de fonctionnement.

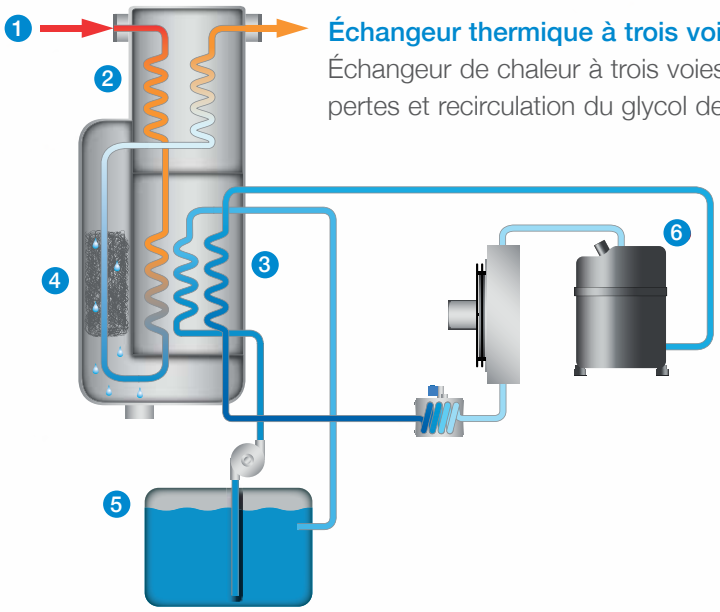

Échangeur thermique à trois voies (CD9F-ES - CD160F-ES)
Échangeur de chaleur à trois voies breveté avec purgeur intelligent sans pertes et recirculation du glycol de refroidissement.

1. L'air comprimé pénètre dans le sécheur en traversant l'échangeur thermique.
2. L'air est refroidi par l'air froid sortant dans le pré-refroidisseur/réchauffeur.
3. Le glycol circulant refroidit l'air comprimé, permettant au compresseur frigorifique de s'éteindre en cas de faible demande.
4. Un filet à mailles en acier inoxydable recueille le liquide condensé qui est purgé du sécheur par un purgeur intelligent sans pertes.
5. Le système de stockage d'énergie froide à masse thermique réduit la durée de fonctionnement du compresseur, permettant de réaliser des économies d'énergie.
6. Le compresseur frigorifique s'active uniquement en cas de besoin.

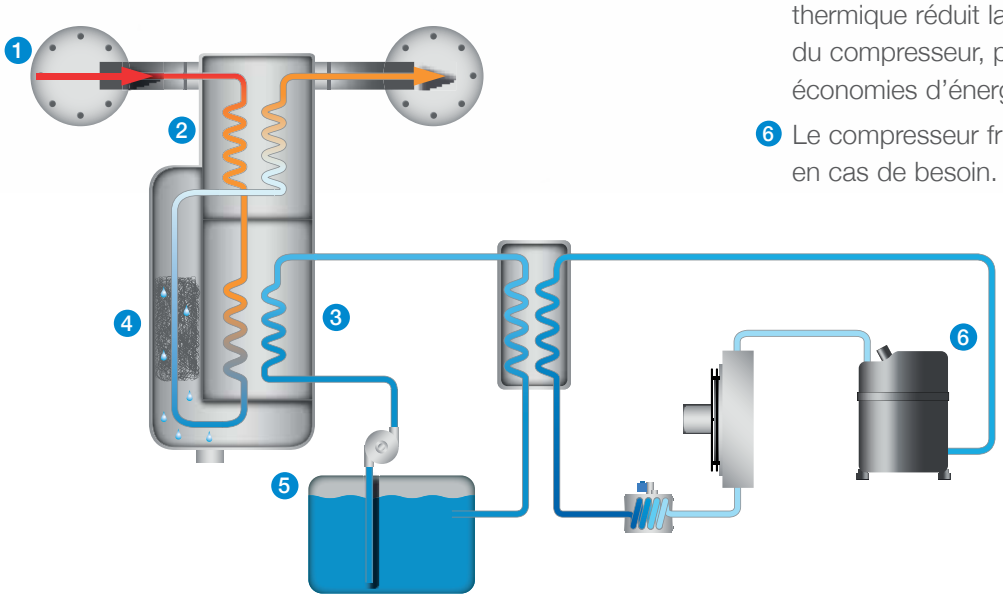

Échangeur de chaleur à deux voies (CD216F-ES - CD900F-ES) (CDA533F-ES - CDA800F-ES)
Échangeur de chaleur à deux voies breveté avec purgeur intelligent sans pertes et recirculation du glycol de refroidissement.

> Les sécheurs par réfrigération cycliques de CompAir offrent la meilleure combinaison du secteur entre haute efficacité, faible chute de pression et faible encombrement.

Caractéristiques et avantages

Conception simple et fiable

Le système de contrôle par microprocesseur et le purgeur intelligent sans pertes améliorent la fiabilité, tandis que le système de régulation automatique du sécheur, son installation prête à l'emploi et ses pièces détachées facilement disponibles garantissent un entretien en toute simplicité.

Tableau de commande innovant

Le tableau de commande comporte toutes les fonctions dont vous avez besoin pour commander et surveiller l'unité:

- Mode antigel : arrêt du sécheur pour éviter tout dommage
- Alarme : point de rosée, température haute/basse, température ambiante élevée
- Marche/arrêt à distance (en option jusqu'au modèle CD160F-ES, de série à partir de CD216F-ES
- Historique des alarmes
- Gestion de la purge du condensat
- Adapté à l'IoT industriel (iConn, suivi à distance, entretien préventif et portail gratuit dans le cloud)

Nouveaux échangeurs de chaleur à trois voies

Conçus et développés dans nos laboratoires pour offrir des niveaux de performances incomparables avec des pertes de charge minimales. L'adoption du nouvel échangeur de chaleur développé par CompAir a permis la suppression des collecteurs d'entrée et de sortie.

Pompes à glycol

Les pompes à glycol assurent une circulation constante du glycol dans le compresseur, qu'il soit allumé ou éteint.

Purgeur intelligent sans pertes innovant

Un capteur est installé de série directement dans le séparateur et la logique de commande est gérée par le tableau de commande principal.

Conception fiable et efficace

Purgeur intelligent sans pertes

Le puissant purgeur intelligent électronique sans pertes est intégré de série sur tous les modèles et permet d'éliminer tout préréglage de l'unité. Il utilise un logiciel de pointe associé à une interface de capteur spécifique pour mesurer la présence de condensat afin que celui-ci ne soit libéré qu'en cas de besoin. Une surveillance continue permet de garantir une évacuation rapide et efficace du condensat sans pénurie d'air comprimé.

Facteurs de correction

Facteurs de correction pour la pression de service														
bar	3	4	5	6	7	8	9	10	11	12	13	14	15	16
FC1	0,7	0,78	0,85	0,93	1	1,06	1,11	1,15	1,18	1,2	1,22	1,24	1,25	1,26

Facteurs de correction pour la température de l'air d'admission							
°C	30	35	40	45	50	55	60
FC2	1,2	1	0,85	0,71	0,58	0,49	0,42

Facteur de correction pour la température du point de rosée								
°C	3	4	5	6	7	8	9	10
FC3	1	1,04	1,09	1,14	1,18	1,25	1,3	1,33

Facteurs de correction pour la température ambiante (pour les unités refroidies par air)							
°C	25	30	35	40	42	45	50*
FC4	1	0,96	0,92	0,88	0,85	0,8	0,7

*Modèles jusqu'à et y compris CD160F

Facteurs de correction pour différentes températures de l'eau d'admission (pour les unités refroidies par eau)								
°C	15	20	25	29.4	30	35	38	40
FC4	1,08	1,06	1,03	1	0,99	0,95	0,91	0,88

Calcul pour un débit d'air correct du sécheur = Débit d'air nominal du sécheur x FC1 x FC2 x FC3

Consommation d'énergie

Modèle	kW Puissance nominale à % de charge			
	100%	75%	50%	25%
CD9F-ES	0,24	0,19	0,14	0,09
CD12F-ES	0,32	0,25	0,18	0,11
CD18F-ES	0,45	0,35	0,25	0,14
CD24F-ES	0,51	0,39	0,28	0,16
CD30F-ES	0,54	0,42	0,29	0,17
CD40F-ES	0,64	0,49	0,34	0,19
CD50F-ES	0,79	0,60	0,42	0,23
CD60F-ES	0,94	0,72	0,49	0,27
CD80F-ES	1,03	0,78	0,54	0,29
CD100F-ES	1,28	0,83	0,57	0,30
CD130F-ES	1,80	1,16	0,79	0,41
CD160F-ES	2,18	1,40	0,95	0,50
CD216F-ES	2,14	1,64	1,14	0,64
CD250F-ES	2,45	1,87	1,29	0,71
CD300F-ES	2,92	2,22	1,53	0,83
CD375F-ES	3,68	2,79	1,91	1,02
CD430F-ES	4,69	3,55	2,41	1,27
CDA533F-ES	6,68	5,10	3,53	1,95
CDA700F-ES	7,18	5,48	3,78	2,07
CDA800F-ES	7,18	5,48	3,78	2,07
CD900F-ES	9,74	7,36	4,98	2,60

Sécheur par réfrigération cyclique CompAir - Caractéristiques techniques

Sécheurs CompAir de 0,9 à 90,00 m³/min

Modèle	Débit d'air comprimé [3°C] [m³/min]	Puissance absorbée [kW]	Alimentation électrique [V/Ph/Hz]	Point de rosée [Classe ISO]	Pression max. [bar eff]	Raccord d'air [BSP]	Réfrigérant	Dimensions [L x P x H] [mm]	Poids [kg]	Filtre recommandé**
CD9F-ES	0,90	0,24	230/1/50	4	16	½"	R513A	386 x 500 x 651	39	CF013
CD12F-ES	1,20	0,32	230/1/50	4	16	½"	R513A	386 x 500 x 651	43	CF013
CD18F-ES	1,80	0,45	230/1/50	4	16	¾"	R513A	386 x 500 x 651	48	CF018
CD24F-ES	2,40	0,51	230/1/50	4	16	¾"	R513A	386 x 500 x 651	51	CF025
CD30F-ES	3,00	0,54	230/1/50	4	16	1"	R513A	423 x 567 x 771	67	CF032
CD40F-ES	4,00	0,846	230/1/50	4	16	1"	R513A	423 x 567 x 771	71	CF067
CD50F-ES	5,00	0,65	230/1/50	4	16	1½"	R513A	500 x 718 x 980	105	CF067
CD60F-ES	6,00	0,78	230/1/50	4	16	1½"	R513A	500 x 718 x 980	108	CF067
CD80F-ES	8,00	0,84	230/1/50	4	16	1½"	R513A	500 x 718 x 980	120	CF0100
CD100F-ES	10,00	1,05	230/1/50	4	16	2"	R513A	779 x 720 x 1360	186	CF0100
CD130F-ES	13,00	1,62	400/3/50	4	16	2"	R513A	779 x 720 x 1360	227	CF0133
CD160F-ES	15,83	2,08	400/3/50	4	13	2"	R513A	779 x 720 x 1360	237	CF0167
CD216F-ES	21,67	2,68	400/3/50	4	14	3'	R513A	806 x 1012 x 1539	394	CF0260
CD250F-ES	25,00	3,22	400/3/50	4	14	3'	R513A	806 x 1012 x 1539	394	CF0260
CD300F-ES	30,00	3,74	400/3/50	4	14	3'	R513A	806 x 1012 x 1539	394	CF0305
CD375F-ES	37,50	4,32	400/3/50	4	14	3'	R513A	806 x 1012 x 1539	399	CF0383
CD430F-ES	43,33	6,68	400/3/50	4	14	3'	R513A	806 x 1012 x 1539	399	CF0450
CDA533F-ES	53,33	6,8	400/3/50	4	14	DN150 PN16	R513A	880 x 1819 x 1796	810	CF0700
CDA700F-ES	70,00	7,18	400/3/50	4	14	DN150 PN16	R513A	880 x 1819 x 1796	840	CF0700
CDA800F-ES	80,00	11,12	400/3/50	4	14	DN150 PN16	R513A	880 x 1819 x 1796	840	CF0950
CD900F-ES	90,00	12,15	400/3/50	4	13	DN150 PN16	R513A	1510 x 1500 x 1555	1020	CF0950

Caractéristiques	CD9F-ES – CD40F-ES	CD50F-ES – CD80F-ES	CD100F-ES – CD160F-ES	CD216F-ES - CD900F-ES
Indication du point de rosée	•	•	•	•
Commutateur marche/arrêt	• [1]	•	•	•
Terminal pour signal d'alarme à distance	•	•	•	•
Commutateur haute pression			• [3]	•
Pressostat du ventilateur			• [3]	•
Historique des alarmes (dernières entrées)	10	10	10	50
Nb de voies de l'échangeur de chaleur	1 x 3	1 x 3	1 x 3	2 x 2
Protection antigel	•	•	•	•
Purgeur intelligent sans pertes	•	•	•	•
Circulateur de glycol	•	•	•	•
Échangeur de chaleur en aluminium avec collecteur anticorrosion	•	•	•	•
Affichage du % d'économies d'énergie	•	•	•	•
Nombre de sondes*	2	2	2	4
Fonction de redémarrage rapide			•	•

• Fonction de série ; case vide = fonction non disponible
* 2 sondes = commande du glycol et circuit frigorifique ; 4 sondes = commande du glycol, aspiration du réfrigérant, huile du compresseur, entrée d'air + 1 contacteur thermique sur la conduite de décharge de réfrigérant.
** Nous vous recommandons d'installer des filtres supplémentaires en entrée et en sortie en fonction de vos exigences concernant la qualité de l'air.
[1] CD40F-ES uniquement [2] CD100F-ES uniquement [3] CD130F-ES et CD160F-ES uniquement

CompAir

Innovation et Excellence en Ingénierie

Fabricant leader mondial d'une large gamme de solutions d'air comprimé de classe internationale, CompAir s'attache à fournir une solution complète à ses partenaires industriels. Des dernières avancées en matière de technologies sans huile et lubrifiées à une gamme complète d'équipements en aval, de traitement de l'air et d'accessoires.

Un réseau étendu de revendeurs et distributeurs agréés CompAir présents sur tous les continents propose une expertise globale grâce à des services locaux afin de garantir l'accompagnement adapté à notre technologie avancée.

CompAir est à la pointe du développement de systèmes à air comprimé avec notamment les compresseurs les plus économes en énergie et les plus respectueux de l'environnement du marché. La société aide ainsi ses clients à atteindre, voire à surpasser, leurs objectifs en matière de durabilité.

Gamme de produits de compression d'air CompAir

Technologie de compresseurs Lubrifiés

- Vis rotative
  - > Vitesse fixe et variable
- Mobile de chantier
- Compresseurs à palettes

Non lubrifiés

- Vis à injection d'eau
  - > Vitesse fixe et variable
- Scroll
- Ultima®

Gamme complète de traitement

- Filtres
- Sécheurs par réfrigération
- Sécheurs à adsorption
- Gestion des condensats
- Générateurs d'hydrogène

Systèmes de contrôle moderne

- Contrôleur CompAir DELCOS
- Séquenceur SmartAir Master Plus
- iConn - Service Smart Compressor

Services à valeur ajoutée

- Audit professionnel des réseaux d'air
- Rapports de performance
- Détection des fuites

Support clients

- Solutions techniques personnalisées
- Centres de services locaux
- Disponibilité des pièces détachées et lubrifiants de marque CompAir

CompAir mène une politique d'amélioration continue de ses produits et se réserve,de ce fait, le droit d'en modifier les caractéristiques et les prix sans préavis. Tous les produits sont vendus selon les conditions générales de vente de la société.

LinkedIn

www.compair.com sales@compair.com

828FR 12/23

Epurateurs de condensats

PURO ELITE

Protéger l'environnement
Respecter la législation

Les séparateurs huile / eau de la série PURO-ELITE sont conçus pour épurer les condensats d'air comprimé huileux sur site.

Ils permettent d'en capturer l'huile et de rejeter une eau épurée contenant un maximum de **10 ppm** de lubrifiant par litre. (Respect du code de l'environnement et teneur conforme a l'arrêté du 2 février 1998 concernant les rejets d'huile de compresseurs).

Les épurateurs PURO ELITE couvrent des débits compresseurs jusqu'à 3600 m^3/h (soit 500 Cv. compresseurs environ).

Un indicateur de saturation permet de vérifier d'un coup d'œil, et à distance, leur bon fonctionnement et de procéder aux opérations d'entretien lorsque cela est nécessaire.

PURO ELITE procure une séparation véritable et efficace avec des unités compactes et économiques.

- Respect de la législation sur la teneur en hydrocarbures dans les eaux de rejet. (Code de l'environnement, arrêté du 2/2/1998)
- Indispensables pour l'obtention de la certification **ISO 14 000**.
- **Indicateur de saturation des médias filtrants.**
- Compatibles avec lubrifiants minéraux ou synthétiques.
- Traitement des polyglycols avec éléments adsorbants spécifiques.
- Pas de bac de décantation propice au développement bactérien.
- Accepte les condensats en provenance de **tous les types de purgeurs**.
- Compatibles avec les émulsions stables.
- Kit de prélèvement avec indicateur visuel de turbidité pour contrôle des rejets.

PARTENAIR
AIR COMPRIMÉ - AZOTE - EAU GLACÉE - MESURE

www.partenair.fr

Caractéristiques techniques

PURO ELITE

Débit compresseur maxi :	
- PURO ELITE 5	300 m³/h
- PURO ELITE 10	600 m³/h
- PURO ELITE 20	1 200 m³/h
- PURO ELITE 30	1 800 m³/h
- PURO ELITE 60	3 600 m³/h
Teneur résiduelle en huile	10 ppm
Etage de filtration polypropylène	2
Etage finisseur au charbon activé	1
Indicateur de saturation	Oui
Indicateur de surcharge	Oui
Entrée des condensats	2 x 1/2"
Sortie d'eau épurée	1"
Prise d'échantillon	oui
Construction	PE
Ensemble recyclable	Oui
Traitement des huiles minérales	Oui
Traitement des huiles synthétiques	Oui
Traitement des émulsions stables	Oui
Polyglycols(*)	Oui

* Nécessite un adsorbant spécifique et une réduction du débit traité. Nous consulter pour ces applications.

Indicateurs de saturation et de surcharge

Eléments filtrants conçus pour un remplacement simple et sans effort.

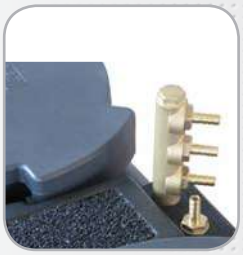

Adaptateur optionnel multi-entrées

Kit de tests

DISTRIBUTOR (option) : Permet la répartition uniforme des condensats sur plusieurs séparateurs Puro-Elite

Dimensions

Modèle	5	10	20	30	60
L	580	650	780	970	1160
P	190	240	305	380	480
H	610	750	900	900	1040
S	330	470	560	560	700
T	170	191	192	190	190

Dimensions en mm

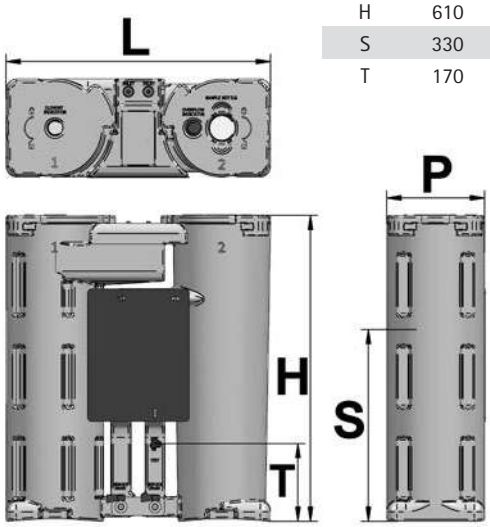

Fiche technique : 60-SEP-PUREL-1709

Les spécifications figurant dans cette brochure sont données à titre indicatif et sont sujettes à des modifications éventuelles sans avis préalable

Votre distributeur

PARTENAIR

Z.I. de la bonde - 15, rue du buisson aux fraises - F-91300 MASSY
Tél. : +33 1 60 13 04 18 - Fax : +33 1 60 13 03 58
E-Mail : info@partenair.fr - web : www.partenair.fr

Donaldson
FILTRATION SOLUTIONS

ULTRA-FILTER
FILTRE POUR AIR COMPRIMÉ

Technologie
UltraPleat™

Ultra-Filter: polyvalence sans égal

Polyvalence significative des performances grâce à la nouvelle technologie de filtration

Comme l'électricité, l'eau et le gaz, l'air comprimé est une des utilités les plus communément utilisées comme source d'énergie. Il est donc important de considérer les aspects suivants pour une haute qualité de purification de l'air comprimé :

- Filtration économique
- Performances validées suivant l'ISO 12500-1 (aérosols d'huile), 12500-2 (vapeurs d'huile) et 12500-3 (particules)
- Une qualité d'air comprimé fiable correspondant à l'application suivant l'ISO 8573-1

Avec la sélection correcte du niveau de filtration requis et du débit, le bon produit est toujours disponible

Haute performance inégalée

Le nouveau filtre Ultra-Filter a été développé sur la base de notre expérience mondiale et de concepts innovateurs pour une technologie de filtration économique et de haute efficacité

- La conception optimisée du passage du débit garantit une perte de charge minimale
- La technologie de filtration innovatrice assure une très haute efficacité de séparation
- En résumé un concept intelligent pour une efficacité inégalée

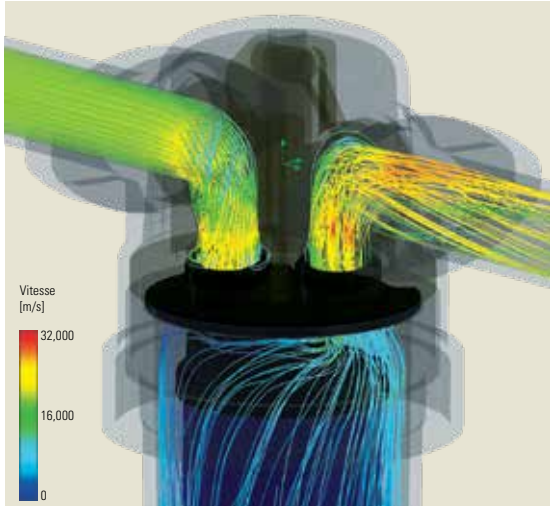

Débit d'air optimisé à travers le corps de filtre

La simulation par ordinateur a été la base pour un passage optimisé de l'air dans le corps de filtre sans turbulence. Cela permet d'avoir de faibles pertes de charge.

Classes de qualité d'air comprimé	Particules solides Nombre particules maximum par m3, taille particules en µm			Point de rosée ss pression	Huile Concentration
	0.10 < d ≤ 0.5	0.5 < d ≤ 1.0	1.0 < d ≤ 5.0	°C	mg/m³
0	Suivant la qualité de l'application et supérieur à la classe 1				
1	20,000	400	10	≤ -70	≤ 0.01
2	400,000	6,000	100	≤ -40	≤ 0.1
3	*	90,000	1,000	≤ -20	≤ 1
4	*	*	10,000	≤ +3	≤ 5
5	*	*	100,000	≤ +7	> 5

Qualité d'air comprimé suivant ISO 8573-1

* = non spécifié

Nouvelle technologie UltraPleat™

La technologie de filtration innovante UltraPleat

La nouvelle technologie de filtration UltraPleat a réussi à réduire la perte de charge générée pendant la filtration d'air comprimé jusqu'à 50 % par rapport à l'ancienne génération – ceci en préservant des performances de filtration élevées.

La technologie de filtration Ultrapleat utilise une nouvelle structure de fibres de haute technologie revêtues qui sont assemblées dans un media filtrant plissé avec une haute efficacité de séparation des liquides et une trés grande capacité d'adsorption des particules solides. La structure multi-couches du nouveau media filtrant a été conçue pour optimiser les conditions aérodynamiques, tout en offrant une surface de filtration 400 % supérieure aux medias roulés. Pour la séparation des aérosols d'huile, un rendement ≥ 99,9 % est atteint.

La nouvelle technologie UltraPleat est disponible pour les éléments filtrants S and M

Efficacité inégalée

La perte de charge remarquablement basse de la technologie UltraPleat a une influence importante sur la consommation énergétique et transforme les nouveaux éléments filtrants en véritables filtres éco-énergétiques. Pour les utilisateurs d'air comprimé les économies d'énergie augmentent, contribuant à la conservation des ressources – une entreprise complètement propre!

Economies d'énergie par le biais de la réduction de la perte de charge

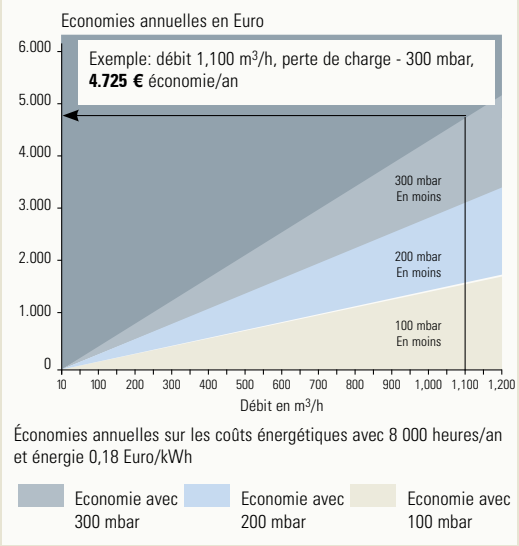

L'efficacité économique est clairement indiquée par un calcul simple montrant la réduction de la perte de charge:

300 mbar de réduction de delta-p pendant 8000 heures économise 4.725 € par an. (pression 7 bar, 110 kW installés, 0,18 €/KWh)

Cet exemple pratique montre que le retour sur investissement est trés rapide.

Réduction des coûts grâce à l'efficacité energétique

L'économizer pour un échange de filtre économique

Des économies d'énergie supplémentaires sont possibles en changeant régulièrement les éléments filtrants usagés. Le moment le plus approprié pour cette opération est déterminé par l'Economizer. Il mesure en continu la perte de charge. Le microprocesseur intégré évalue les données mesurées et compare les coûts énergétiques engendrés par la perte de charge avec le coût d'un nouvel élément filtrant. Le moment le plus rentable pour remplacer l'élément filtrant est calculé et une LED signale que « le changement de l'élément » est nécessaire.

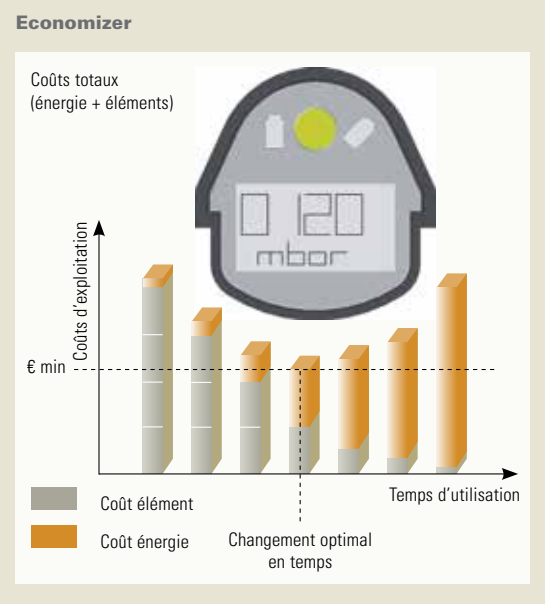

L'Economizer indique le moment le plus économique pour le changement de l'élément filtrant

Une efficacité économique s'exprime aussi par: le bon filtre pour chaque application. Chaque qualité d'air comprimé requise doit être obtenue avec le minimum de perte de charge. Le nouveau filtre Ultra-Filter est disponible en 6 grades différents, du préfiltre au submicrofiltre jusqu'au filtre à charbon actif en fonction de la qualité d'air comprimé requise par l'application.

L'excellence dans le terme « inégalé »

Avec neuf tailles, le nouveau filtre Ultra-Filter couvre une gamme de débits de 35 à 1100 m³/h, soit les capacités de compresseurs entre 2 et 110 kW. Trois versions sont disponibles :

- Standard : Economètre et purge à flotteur
- Plus : Economizer et purge à flotteur
- Superplus : Economizer et purge de condensats capacitive UFM-D

Filtre modulaire en trois versions

Compacité inégalée

Le nouvel Ultra-Filter réduit l'espace utilisé scrupuleusement:

- Espace requis: jusqu'à 30% de hauteur d'installation en moins, quelques centimètres seulement de hauteur de démontage
- Affichage de la pression différentielle intégré dans la tête du filtre
- L'indicateur de perte de charge : intégré dans la tête du filtre
- La fixation murale : ajustable

Simplicité d'utilisation

Simplicité d'utilisation inégalée

La simplicité d'utilisation du nouveau Ultra-Filter est inégalée. Cela est évident pendant l'installation et au moment du remplacement de l'élément filtrant. Le bol du filtre s'ouvre via un système d'ouverture à baïonnette et se retire avec l'élément filtrant. Le nouvel élément peut être inséré aisément. La purge de condensats n'a pas besoin d'être débranchée électriquement, ni la liaison de l'évacuation des condensats. Le capot peut être retourné avec son équipement de contrôle de perte de charge permettant une visualisation dans tous les passages du débit.

Flexibilité inégalée

Ultra-Filter facile à ouvrir grâce à la fermeture par baïonnette

Tous les filtres peuvent être utilisés soit comme filtre à coalescence (passage intérieur – extérieur) ou comme filtre à particules (extérieur – intérieur). Un avantage essentiel : si l'application change, la tête de filtre n'a pas besoin d'être inversée. Le changement de position du clip d'encodage permet de changer la direction de filtration de l'élément filtrant. Le filtre à coalescence devient un filtre à poussières en quelques secondes – et vice versa. Sur demande, les équerres de fixations murales sont disponibles pour un montage flexible. Le concept télescopique des équerres permet de faciliter l'ajustement. Les combinaisons de grades de filtration montés en série se font grâce aux adaptateurs de raccordement. Faciles à monter et peu encombrants pour les emplacements les plus restreints.

Installation possible par séries avec les adaptateurs de raccordement

Sécurité inégalée

La sécurité d'utilisation est primordiale :

- Très haute sécurité d'utilisation grâce à la fermeture par baïonnette : le filtre ne peut pas être ouvert quand il est sous pression
- Pas d'étirement possible de la couche de drainage de l'élément filtrant : elle est complètement maintenue par la grille support externe. Cela garantit une section de passage constante pour l'air entre l'élément et le corps de filtre à tout moment.

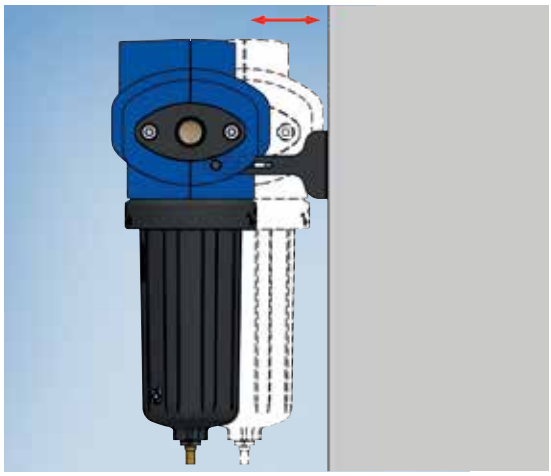

Les supports muraux permettent une flexibilité de montage mural

Le "Tout-en-un" filtre trois étages DF-T

Un encombrement inégalé

Le filtre innovant à trois étages DF-T élargit la gamme éprouvée Ultra-Filter. Il peut être utilisé pour la purification de l'air et des gaz comprimés quand l'encombrement est restreint. En combinant plusieurs étages de filtration en un seul corps de filtre, le DF-T est une solution très compacte. Il peut être utilisé en filtre final, là où la qualité optimale d'air comprimé est nécessaire avec seulement très peu d'emplacement disponible pour l'installation.

Le Filtre "Tout-en-Un":

- Filtre à coalescence pour la rétention des aérosols d'huile et des particules
- Filtre à particules haute efficacité
- Obtention de la classe de qualité 1 pour les aérosols d'huile et les particules selon ISO 8573-1

Solution innovante pour les endroits restreints avec le filtre DF-T « three-stage »

Les nouveaux filtres DF-T sont intéressants pour les points d'utilisation d'applications sensibles, comme l'air alimentaire, l'air respirable, la pharmacie, les machines de découpe laser, ainsi que les technologies de l'environnement et pour des applications derrière les compresseurs de capacité jusqu'à 110 m³/h. Le filtre peut être utilisé avantageusement derrière de petits compresseurs pour obtenir directement un air comprimé propre, pour par exemple, des applications peinture. Le filtre à trois étages permet aux utilisateurs d'obtenir la qualité d'air comprimé optimale utile pour la protection des applications décentralisées les plus sensibles.

Coupe de l'élément filtrant Ultra-Filter DF-T

Caractéristiques

- Combinaison de sub micro filtre, charbon actif et filtre à particules haute efficacité (classe 1 de qualité d'air comprimé pour les particules et les aérosols d'huile)
- Trois étages de purification en un seul filtre (gain d'encombrement jusqu'à 60 % par rapport aux solutions traditionnelles)
- Contrôle fiable de l'intervalle de maintenance de l'élément filtrant ainsi que de la perte de charge.
- Conception optimisée du débit
- Répond parfaitement aux demandes d'utilisation d'un filtre final : tailles, grades de filtration, fonctions de contrôle intégrées et une purge de condensats pneumatique fiable
- Faibles pertes de charge, abaissant les coûts énergétiques
- Le filtre ne peut pas être ouvert sous pression grâce à la fermeture par baïonnette

Le DF-T – compact et économique

Gain d'espace inégalé

L'économètre intégré dans la tête du filtre supervise la durée de vie de l'élément filtrant et indique le moment utile pour son changement à l'expiration de la durée de vie spécifiée. En option, l'Economizer supervise la perte de charge du filtre et signale quand le temps limite le plus rationnel est atteint pour le changement de l'élément filtrant. L'Economizer donne une alarme si une arrivée massive d'huile survient, c'est une solution idéale pour protéger les équipements en aval.

Avec 3 tailles, le filtre « three-stage » couvre des débits jusqu'à 110 m³/h sous une pression de service de 7 bar.

Eléments filtrants DF-T

Elément filtrant

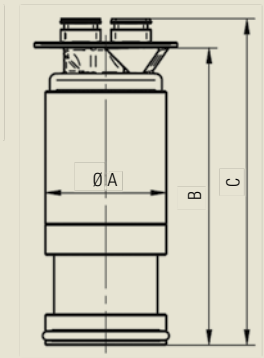

Corps de filtre

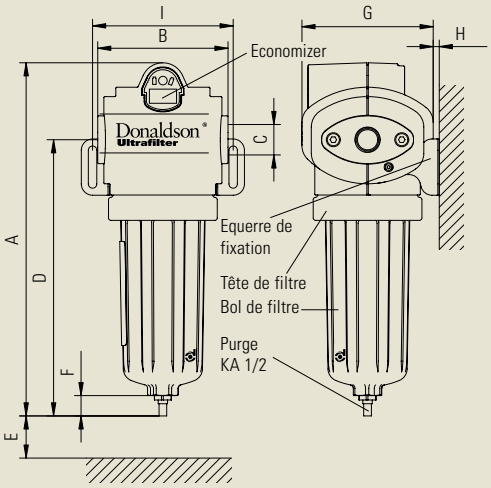

Caractéristiques techniques DF-T

Taille	Débit*	Poids**	Type corps	Dimensions corps									Dimensions élément		
DF-T	m³/h	kg	DF	A mm	B mm	C	D mm	E mm	F mm	G mm	H min./max. mm	I mm	A mm	B mm	C mm
0050	50	1,0	0120	341	103	G 1/2"	266	150	27	107	5/34	107	55	135,5	149
0080	80	2,0	0210	382	139	G 3/4"	300	180	27	140	5/53	150	75	157,5	174
0110	110	2,2	0320	442	139	G 1"	360	250	27	140	5/53	150	75	217,5	234

*débit nominal sous 7 bar, m³/h à 1 bar abs. et 20 °C **sans élément filtrant

Variables inégalées

Filtre B Filtre à particule	Filtre A Filtre à charbon actif	Filtre V Filtre à coalescence	Filtre UltraPleat M Filtre à coalescence	Filtre UltraPleat S Filtre à coalescence
Perte de charge initiale: 0,12 bar [A] Efficacité : 100 % à 25 µm	Perte de charge initiale: 0,13 bar [A] Teneur résiduelle en huile : 0,003 mg/m³ [C]	Perte de charge initiale: 0,11 bar [A] Teneur résiduelle en huile : < 0,2 mg/m³ [D]	Perte de charge initiale: 0,08 bar [A] Teneur résiduelle en huile : < 0,02 mg/m³ [D]	Perte de charge initiale: 0,10 bar [A] Teneur résiduelle en huile : < 0,01 mg/m³ [D]
		Perte de charge: 0,12 bar [B] Teneur résiduelle en huile : < 0,2 mg/m³ [D]	Perte de charge: 0,14 bar [B] Teneur résiduelle en huile : < 0,02 mg/m³ [D]	Perte de charge: 0,18bar [B] Teneur résiduelle en huile : < 0,01 mg/m³ [D]

[A] au rendement nominal à 7 bars, à l'état sec
[B] au rendement nominal à 7 bars, à l'état humide
[C] avec filtre M ou S en amont
[D] avec une concentration en entrée de 3 mg/m³

Caractéristiques techniques

Version "Superplus" représentée ici

Filtre V

Filtre B

Filtre A

Filtre M
Filtre S

Filtre type	Débit* nominal m³/h	Raccordement G	Taille élément filtrant
0035	**35**	1/4"	0035
0070	**70**	3/8"	0070
0120	**120**	1/2"	0120
0210	**210**	3/4"	0210
0320	**320**	1"	0320
0450	**450**	1 1/4"	0450
0600	**600**	1 1/2"	0600
0750	**750**	2"	0750
1100	**1100**	2"	1100
1450	**1450**	2 1/2"	1450

* conditions à l'aspiration du compresseur +20 °C, 1 bar abs., et pression de service 7 bar

Donaldson® Ultrafilter

Filtration de l'air comprimé – Filtration stérile – Filtration process – Séchage par réfrigération – Séchage par adsorption – Purges de condensats – Systèmes de purification des condensats – Air et gaz process

Donaldson. FILTRATION SOLUTIONS

Total Filtration Management

Donaldson propose une grande variété de solutions pour réduire vos coûts énergétiques, améliorer votre productivité, garantir la qualité de votre production et vous aider à protéger l'environnement.

Total Filtration Service

Une gamme de services adaptés spécifiquement pour maintenir votre production à son plus haut niveau de performance et au coût d'exploitation le plus bas possible.

Contactez nous:
Donaldson Ultrafilter SAS
6 rue de la Croix Jacquebot
BP 80012 · F- 95450 Vigny
Téléphone: +33 (1) 34 48 60 70 Fax +33 (1) 34 48 60 80
CAP-fr@donaldson.com · www.donaldson.com

F117089 FRE – 2022/07

Sous réserve de modifications techniques (07/2022)